EPSON®
EXCEED YOUR VISION

GP-C830/GP-M830/GP-C831/GP-M831/GP-C832/GP-M832

Gebruikershandleiding

BPS0139-04 NL

Inhoudsopgave

Hoofdstuk 1 **Leren werken met uw printer**

Functies. 7

Hoofdstuk 2 **Veiligheidsvoorschriften**

Veiligheidsvoorschriften. 8
Waarschuwingen, voorzorgsmaatregelen en opmerkingen. 8
Belangrijke veiligheidsvoorschriften. 8
Voor Turkse gebruikers. 12
Voor Oekraïense gebruikers. 12
Voor Braziliaanse gebruikers. 13
Voor gebruikers in Argentinië. 13

Hoofdstuk 3 **Papier gebruiken**

Acceptabele papiercondities. 15
Afdrukken op kettingpapier. 15
Afdrukken met de push-tractor. 16
De functie Afscheuren gebruiken. 20
Speciaal papier laden. 22
Etiketten. 22
De functie Nauwkeurig aanpassen. 23
De afscheurpositie aanpassen. 23
De positie voor de bovenkant van het formulier aanpassen. 24

Hoofdstuk 4 **Printersoftware**

De printersoftware. 27
De printerdriver gebruiken. 27
De printerdriver openen vanuit Windows-toepassingen. 28
De printerdriver openen via het menu Start. 28
De instellingen voor de printerdriver wijzigen. 30
Overzicht van de instellingen voor de printerdriver. 30

Printerinstellingen. 30
Controle-instellingen. 33
EPSON Status Monitor 3 gebruiken. 33
EPSON Status Monitor 3 (EPSON-statusmonitor 3) instellen. 34
EPSON Status Monitor 3 (EPSON-statusmonitor 3) openen. 36
Streepjescodes of 2D-symbolen afdrukken. 37
Lettertypen voor streepjescodes of 2D-symbolen instellen. 38
Lettertypen voor streepjescodes of 2D-symbolen afdrukken. 39
De functie Automatisch afscheuren instellen. 39
De zoemer instellen. 40
Instellen of de zoemer afgaat wanneer het afdrukken is voltooid. 40
Instellen of de zoemer afgaat wanneer een fout optreedt. 40
Modus Krassen verminderen gebruiken. 41
De afdrukpositie aanpassen. 41
USB Replacement Service. 42
USB Replacement Service installeren. 42
Een via USB aangesloten printer vervangen. 43
BI Parallel Port Driver. 44
EpsonNet Config. 45
EpsonNet Config installeren. 45
EPSON Printer Setting. 46
De printer instellen in een netwerk. 46
De printer delen. 46
De printer instellen als een gedeelde printer. 47
De clients instellen. 51
Afdrukken annuleren. 53
Printerknop gebruiken. 54
Via Windows. 54
De printersoftware verwijderen. 54
De printerdriver en hulpprogramma's verwijderen. 55

Hoofdstuk 5 ***Bedieningspaneel***

Het bedieningspaneel gebruiken. 57
Knoppen en lampjes op het bedieningspaneel. 57

Hoofdstuk 6 ***Problemen oplossen***

De foutindicatoren gebruiken. 61
Problemen en oplossingen. 63
Voeding. 63
Afdrukken. 64
Papier gebruiken. 67
Netwerkproblemen. 68
Overige problemen. 68
Problemen met de USB-aansluiting verhelpen. 68
Zorg ervoor dat u een model computer gebruikt waarop Windows 8.1, 8, 7, Vista, XP of 2000 vooraf is geïnstalleerd. 68
De printer werkt niet goed met de USB-kabel.. 69
Papierstoringen oplossen. 69

Hoofdstuk 7 ***Help en ondersteuning***

Technische ondersteuning (website). 71
Contact opnemen met de klantenondersteuning. 71
Voordat u contact opneemt met Epson. 71
Ondersteuning voor gebruikers in Australië. 72
Ondersteuning voor gebruikers in Singapore. 73
Ondersteuning voor gebruikers in Thailand. 73
Ondersteuning voor gebruikers in Indonesië. 73
Ondersteuning voor gebruikers in Hongkong. 73
Ondersteuning voor gebruikers in Maleisië. 74
Ondersteuning voor gebruikers in India. 74
Ondersteuning voor gebruikers op de Filipijnen. 74
Ondersteuning voor gebruikers in Europa. 75
Ondersteuning voor gebruikers in Noord-Amerika. 75
Ondersteuning voor gebruikers in Latijns-Amerika. 76

Hoofdstuk 8 ***Verbruiksartikelen***

De inktcartridges vervangen. 78
Originele Epson-inktcartridges. 78
De inktcartridgestatus controleren. 78
Voorzorgsmaatregelen voor het vervangen van inktcartridges. 80
Een inktcartridge vervangen. 82

Hoofdstuk 9 ***Productinformatie***

Printeronderdelen. 87
Printerspecificaties. 88
Mechanische specificaties. 88
Elektronisch. 90
Elektrische specificaties. 95
Omgevingsspecificaties. 96
Papier. 96
Afdrukbaar gebied. 99
Elektrische specificaties van de netvoedingsadapter. 100
Opdrachtenlijsten. 101
ESC/P-stuurcodes. 101
Tekentabellen. 102
Standaarden en goedkeuringen. 104
Taiwan. 104
Noord-Amerika. 104
Europa. 105
Oceanië. 105
De spuitkanaaltjes van de printkop controleren. 105
Gebruik van het hulpprogramma Nozzle Check (Spuitkanaaltjes controleren) voor Windows 106
Het bedieningspaneel gebruiken. 106
De printkop reinigen. 108
Het hulpprogramma Head Cleaning (Reiniging koppen) gebruiken voor Windows. 108
Het bedieningspaneel gebruiken. 109
De printkop uitlijnen. 110
De media-invoer aanpassen. 110
Bidirectioneel afdrukken aanpassen. 110
De statuspagina afdrukken. 111
Algemene informatie. 111
Netwerkinstellingen. 112
Printerinstellingen. 112
De netwerkinstellingen initialiseren. 112
De printer reinigen. 113
De behuizing reinigen. 113
De binnenkant van de printer reinigen. 113
De papierinvoerrollen reinigen. 115
De printer vervoeren. 117

Copyright en handelsmerken

Versies van besturingssystemen

Index

Hoofdstuk 1

Leren werken met uw printer

Functies

Uw EPSON® GP-C830/GP-M830/GP-C831/GP-M831/GP-C832/GP-M832 is een inkjetprinter met tractor-invoer. Uw printer levert afdrukken van hoge kwaliteit en superieure prestaties in een compact design. De printer biedt de volgende functies:

- De mogelijkheid om een groot aantal verschillende papiersoorten te verwerken, waaronder medicijnzakken (op kettingpapier), etiketten (met achterblad op kettingpapier), gewoon kettingpapier en ander papier met gaatjes.
- De mogelijkheid om afzonderlijke inktcartridges met grote capaciteit te gebruiken. Duurzaam design voor grote afdrukvolumes.
- De pigmentinkten die worden gebruikt maken een hoge afdrukkwaliteit mogelijk op gewoon papier en zijn zeer waterbestendig.

De printer wordt geleverd met de printerdriver en andere software, waaronder het hulpprogramma EPSON Status Monitor 3 (EPSON-statusmonitor 3) voor Microsoft Windows 8.1, 8, 7, Vista, XP, Server 2012 R2, Server 2012, Server 2008 R2, Server 2008 en Server 2003. Met het hulpprogramma EPSON Status Monitor 3 (EPSON-statusmonitor 3) kunt u snel en gemakkelijk de status van de printer controleren.

Hoofdstuk 2

Veiligheidsvoorschriften

Veiligheidsvoorschriften

Waarschuwingen, voorzorgsmaatregelen en opmerkingen

Waarschuwingen
moet u zorgvuldig in acht nemen om lichamelijk letsel te voorkomen.

Voorzorgsmaatregelen
worden aangegeven met "Let op". U moet ze in acht nemen om schade aan het apparaat te voorkomen.

Opmerkingen
Opmerkingen bevatten belangrijke informatie en nuttige tips over het gebruik van uw printer.

Belangrijke veiligheidsvoorschriften

Lees al deze veiligheidsinstructies voordat u de printer gebruikt. Daarnaast dient u alle waarschuwingen en instructies op de printer zelf op te volgen.

Tijdens het installeren van de printer

Waarschuwing:
Gebruik uitsluitend de opgegeven netvoedingsadapter (EPSON AC Adapter K, model: M248A).

- ❏ Plaats de printer niet op een onstabiel oppervlak of in de buurt van een radiator of warmtebron.
- ❏ Plaats de printer op een vlak, stabiel oppervlak. Als u de printer kantelt of onder een hoek opstelt kan dit de afdrukkwaliteit negatief beïnvloeden.
- ❏ Plaats de printer niet op een zacht, onstabiel oppervlak, zoals een bed of bank of in een kleine, afgesloten ruimte, aangezien de ventilatie hierdoor wordt belemmerd.
- ❏ Blokkeer of bedek de sleuven en openingen in de behuizing niet en duw geen voorwerpen in de sleuven.

- ❑ Zorg voor voldoende ruimte rondom de printer zodat het apparaat goed kan worden bediend en onderhouden.
- ❑ Plaats de printer op een plek waar u het apparaat desgewenst eenvoudig op een interfacekabel kunt aansluiten.
- ❑ Gebruik alleen het type stroombron dat wordt aangegeven op het label van de printer. Als u de elektriciteitsspecificaties in uw regio niet kent, neem dan contact op met plaatselijke energiebedrijf of raadpleeg de leverancier.
- ❑ Sluit alle apparatuur aan op correct geaarde stopcontacten. Gebruik geen stopcontacten in dezelfde groep als fotokopieerapparaten, airconditioners of andere apparaten die regelmatig worden in- en uitgeschakeld.
- ❑ Gebruik geen beschadigde of gerafelde voedingskabel.
- ❑ De voedingskabel moet zo worden neergelegd dat schade door afschuren, snijden, rafelen, plooien en knikken en andere schade wordt voorkomen.
- ❑ Als u de printer aansluit op een stekkerdoos, mag het totale amperage van alle apparaten die op de stekkerdoos zijn aangesloten niet hoger zijn dan het amperage van de doos. Zorg er ook voor dat het totale amperage van alle apparaten die op de stekkerdoos zijn aangesloten niet hoger is dan het amperage van het stopcontact.
- ❑ Gebruik alleen de voedingskabel die bij dit product wordt geleverd. Gebruik van een andere kabel kan leiden tot brand of elektrische schokken.
- ❑ De voedingskabel van dit product is alleen bedoeld voor gebruik met dit product. Gebruik met andere apparatuur kan leiden tot brand of elektrische schokken.
- ❑ Zorg ervoor dat de voedingskabel voldoet aan de locale veiligheidsvoorschriften.
- ❑ Afhankelijk van het land wordt de interfacekabel meegeleverd met het product. Gebruik in dat geval die kabel.
- ❑ Seiko Epson Corporation kan niet verantwoordelijk worden gesteld voor schade voortvloeiende uit elektromagnetische storingen die plaatsvinden door het gebruik van andere interfacekabels dan kenbaar als Epson Approved Products. Neem voor informatie over goedgekeurde kabels contact op met de klantenondersteuning van Epson.
- ❑ Gebruik of plaats de printer niet op een plek waar de temperatuur en de luchtvochtigheid vaak veranderen. Plaats het apparaat ook niet in direct zonlicht of bij warmtebronnen en stel het niet bloot aan te veel vocht en stof.
- ❑ Vermijd plekken met veel schokken en trillingen.

- ❏ Plaats de printer in de buurt van een stopcontact zodat u de stekker als dat moet snel uit het stopcontact kunt halen.
- ❏ Plaats de computers en randapparatuur niet in de buurt van bronnen die elektromagnetische storingen kunnen veroorzaken, zoals luidsprekers of het basisstations van draadloze telefoons.
- ❏ Gebruik geen stopcontacten met wandschakelaars of automatische timers. Een stroomonderbreking kan de gegevens in het geheugen van de printer of de computer wissen. Gebruik ook geen stopcontacten die deel uitmaken van een groep waarop zware motoren of andere apparatuur is aangesloten en die schommelingen in de stroomtoevoer kunnen veroorzaken.
- ❏ Gebruik een geaard stopcontact en gebruik geen adapter.
- ❏ Als u van plan bent een printerstandaard te gebruiken, let dan op het volgende:
  - Gebruik een standaard die ten minste tweemaal het gewicht van de printer kan dragen.
  - Gebruik nooit een standaard die ervoor zorgt dat de printer gekanteld wordt. De printer moet altijd recht staan.
  - Plaats de voedings- en interfacekabel van de printer zodanig dat ze de papierdoorvoer niet belemmeren. Maak de kabels als dat kan vast aan de poten van de printerstandaard.

Tijdens het onderhoud van de printer

- ❏ Verwijder de printerkabel uit het stopcontact voordat u de printer reinigt en reinig de printer uitsluitend met een vochtige doek.
- ❏ Mors geen vloeistoffen op de printer.
- ❏ Voer uitsluitend onderhoudswerkzaamheden aan de printer uit die expliciet in deze handleiding zijn beschreven.
- ❏ Haal in de volgende gevallen de stekker uit het stopcontact en doe een beroep op een onderhoudstechnicus:
  i. Als de stroomkabel of stekker is beschadigd.
  ii. Als een vloeistof in de printer is terechtgekomen.
  iii. Als de printer is gevallen of als de behuizing is beschadigd.
  iv. Als de printer niet normaal werkt of als de prestaties merkbaar veranderen.
- ❏ Gebruik geen spuitbussen met ontvlambare gassen in of in de buurt van dit product. Hierdoor kan brand ontstaan.
- ❏ Gebruik alleen de bedieningselementen die worden beschreven in deze handleiding.

Omgaan met papier

Plaats geen papier dat is omgekruld of gevouwen.

Tijdens het gebruik van de printer

- ❏ Gebruik alleen de bedieningselementen die worden beschreven in de gebruikersdocumentatie. Een onjuiste afstelling van andere bedieningselementen kan leiden tot schade die reparatie door een bevoegde technicus vereist.
- ❏ Als er problemen met de printer ontstaan, schakelt u deze uit en haalt u de stekker van de voedingskabel uit het stopcontact.

Omgaan met inktcartridges

Houd bij het omgaan met inktcartridges rekening met het volgende:

- ❏ Houd inktcartridges buiten het bereik van kinderen en drink de inkt niet op.
- ❏ Als u inkt op uw huid krijgt, wast u deze af met water en zeep. Als u inkt in uw ogen krijgt, moet u uw ogen onmiddellijk uitspoelen met water.
- ❏ De beste resultaten worden verkregen wanneer de inktcartridge vier of vijf keer goed wordt geschud.

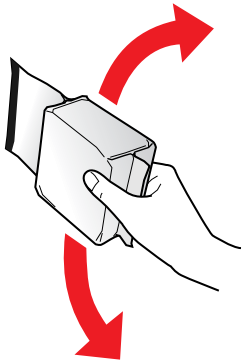

⚠ ***Let op:***
Schud cartridges (die eerder geïnstalleerd zijn geweest) niet te hard heen en weer.

- ❏ Gebruik een inktcartridge voordat de houdbaarheidsdatum is verstreken die op de verpakking wordt vermeld.
- ❏ Verbruik de inktcartridges binnen zes maanden na installatie. Zo krijgt u de beste resultaten.

- ❏ Inktcartridges mogen niet worden gedemonteerd of gemodificeerd. Anders kunt u mogelijk niet normaal afdrukken.
- ❏ Bewaar cartridges op een koele, donkere plaats.
- ❏ Laat cartridges die afkomstig zijn uit een koude opslaglocatie, voor gebruik ten minste drie uur op kamertemperatuur komen.
- ❏ Raak de groene chip aan de zijkant van de cartridge niet aan. Dit kan van invloed zijn op de normale werking en afdrukkwaliteit. De chip op deze inktcartridge bevat gegevens over de cartridge, zoals de status van de cartridge. Hierdoor kunt u de cartridge probleemloos verwijderen en opnieuw installeren. Als u een cartridge verwijdert voor later gebruik, dient u de inkttoevoer te beschermen tegen vuil en stof. Bewaar de cartridge in dezelfde omgeving als dit product. Er is een ventieltje in de inkttoevoer aangebracht, waardoor een deksel of stop overbodig wordt. U moet echter wel opletten dat de inkt geen vlekken achterlaat op voorwerpen die in aanraking komen met dit gedeelte van de cartridge. Raak de inkttoevoer of het gebied eromheen niet aan.

Gebruiksbeperking

Wanneer dit product wordt gebruikt voor toepassingen waarvoor een hoge betrouwbaarheid / veiligheid is vereist, zoals transportapparatuur voor vliegtuigen, treinen, boten, auto's, enzovoort; apparatuur die wordt gebruikt voor rampenpreventie, diverse veiligheidsinstallaties, enzovoort; of functionele apparatuur / precisieapparatuur enzovoort, dient dit product uitsluitend te worden gebruikt nadat er afdoende veiligheidsvoorzieningen en redundanties in uw ontwerp zijn ingebouwd om de veiligheid en de betrouwbaarheid van het volledige systeem te garanderen. Omdat dit product niet is bedoeld voor gebruik in toepassingen die een extreem hoge betrouwbaarheid/veiligheid vereisen, zoals luchtvaartapparatuur, belangrijke communicatieapparatuur, regelsystemen voor kerncentrales of medische apparatuur die is gerelateerd aan rechtstreekse medische zorg enzovoort, dient u zelf te beoordelen of dit product voor deze toepassingen geschikt is, na een volledige evaluatie.

Voor Turkse gebruikers

AEEE Yönetmeliğine Uygundur.

Voor Oekraïense gebruikers

Обладнання відповідає вимогам Технічного регламенту обмеження використання деяких небезпечних речовин в електричному та електронному обладнанні.

Voor Braziliaanse gebruikers

A Epson preocupa-se com o meio ambiente e sabe que o planejamento para o futuro requer um forte compromisso ambiental. Para isso, nos empenhamos em criar produtos inovadores que são confiáveis, recicláveis e eficientes. Produtos melhores utilizando menos recursos naturais para ajudar a garantir um futuro melhor para todos.

As embalagens deste produto - papelão, plástico, isopor e espuma - são recicláveis e podem ser entregues a cooperativas de reciclagem, postos de recolhimento de resíduos ou empresas recicladoras.

Os materiais que compõem o produto - plástico, metais, placa eletrônica e cartucho - são recicláveis. O produto não deve ser desmontado, deve ser encaminhado para os Centros de Serviços Autorizados que darão o destino ambientalmente adequado. Consulte em nosso site - http://global.latin.epson.com/br os Centros de Serviços Autorizados.

Todos os Centros de Serviços Autorizados podem receber equipamentos da marca Epson destinados para reciclagem.

Conheça nossas ações ambientais e o Programa de Coleta de Cartuchos (www.epson.com.br/coleta) em nosso site.

Voor gebruikers in Argentinië

Omgaan met de netvoedingsadapter

⚠ ***Precaución:***
Confirme que el cable de alimentación de CA cumpla con las normas de seguridad locales pertinentes.

- ❏ Coloque la impresora y la fuente externa de poder cerca a una toma eléctrica de pared de la que pueda desenchufar la fuete externa de poder fácilmente.
- ❏ No coloque el cable de alimentación de CA en lugares donde se pueda enroscar, cortar, desgastar, deshilachar o rizar. No coloque ningún objeto sobre el cable de alimentación de CA y no coloque la fuente extrerna de poder o el cable de alimentación en zonas donde se puedan pisar. Tome especial precaución de no doblar los cables de alimentación en los extremos y en los puntos de entrada de la fuente extrerna de poder.
- ❏ Utilice únicamente la fuente extrerna de poder suministrada con la impresora. El uso de otro fuente externa de poder podría provocar incendios, descargas eléctricas u otros daños.

- La fuente extrerna de poder está diseñada para ser utilizada con la impresora a la que acompaña. No intente usarla con otros dispositivos electrónicos, a menos que esté especificado.
- Utilice sólo el tipo de corriente indicado en la etiqueta de la fuente extrerna de poder. Use siempre tomas de corriente eléctricas, domésticas y estándar con el cable de alimentación que cumplan con las regulaciones locales de seguridad.
- No use tomas de corriente que se encuentren en el mismo circuito que fotocopiadoras o sistemas de aire acondicionado que se enciendan y apaguen periódicamente. Si utiliza un cable de extensión con el impresor, compruebe que la suma de las corrientes nominales en amperios de todos los dispositivos conectados al cable de extensión no sea superior a la corriente nominal de dicho cable. Además, compruebe que el total de amperios de intensidad de todos los dispositivos enchufados a la toma eléctrica de pared no supere el total de amperios de la toma. No coloque varias cargas en la toma eléctrica de la pared.
- Nunca desmonte, modifique o intente reparar Ud. mismo la fuente externa de poder o la impresora.
- No inserte objetos en las aberturas del impresor, pues podrían entrar en contacto con puntos de voltaje peligrosos o provocar cortocircuitos en dichos elementos. Existe el peligro de descargas eléctricas.
- Desenchufe la impresora y la fuente externa de poder antes de limpiar la impresora. Límpiela sólo con un paño húmedo. No utilice productos de limpieza líquidos o en aerosol. No aplique líquido de ningún tipo directamente al cristal de la impresora.
- Desenchufe la impresora y la fuente externa de poder y póngase en contacto con un técnico de servicio ante las siguientes situaciones: el cable de CA o el enchufe están estropeados; ha entrado líquido en el impresor o en la fuente externa de poder; la impresora o la fuente externa de poder se han caído o se ha dañado la carcasa; la impresora o la fuente externa de poder no funcionan con normalidad o muestran un cambio en su rendimiento. (No ajuste los controles que no hayan sido especificados en las instrucciones de funcionamiento).
- Cuando no vaya a utilizar el impresor durante un periodo de tiempo prolongado, desenchufe la fuente externa de poder de la toma eléctrica.

Hoofdstuk 3

Papier gebruiken

Acceptabele papiercondities

Let op:

❏ *Gebruik geen papier dat is gevouwen, gekreukeld, omgekruld of gescheurd of papier met vlekken of stempels.*

A: Gescheurd
B: Omgekruld
C: Gekreukt
D: Gevouwen

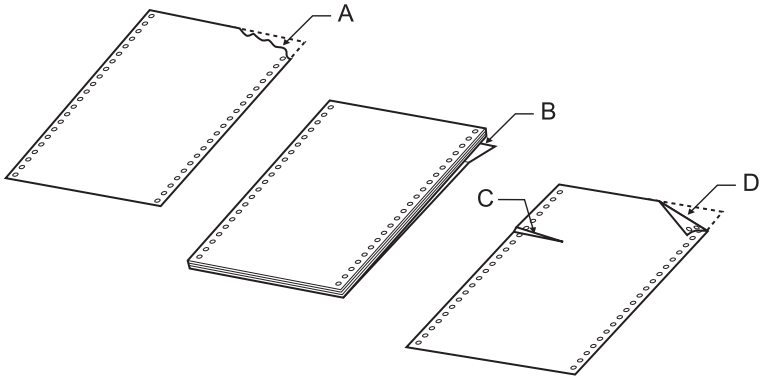

❏ *Gebruik alleen papier dat voldoet aan de papierspecificaties. Zie “Papier” op pagina 96 voor meer informatie.*

Afdrukken op kettingpapier

Uw printer kan kettingpapier verwerken met de push-tractor.

Plaats de printer en het kettingpapier zoals weergegeven in de onderstaande illustraties zodat het papier gelijkmatig wordt ingevoerd.

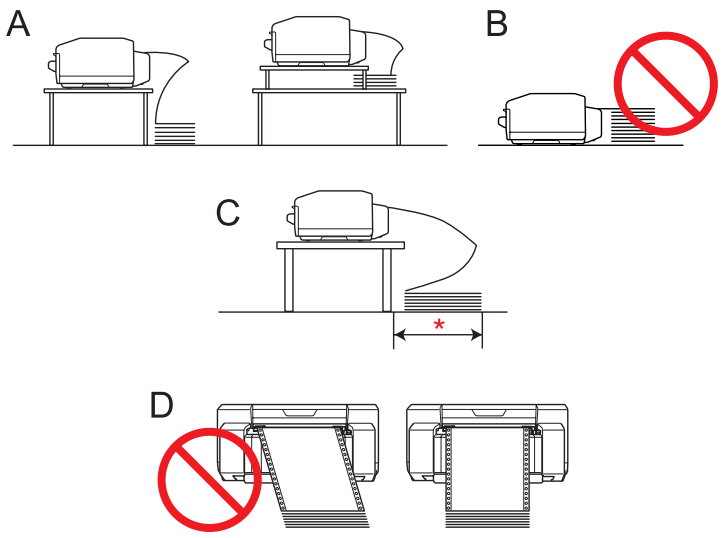

* 1 m of minder

Opmerking:

- ❏ *De afdrukpositie is mogelijk verkeerd uitgelijnd als het kettingpapier de printerstandaard of een van de kabels raakt. Plaats het kettingpapier zodanig dat het gelijkmatig wordt ingevoerd. (A)*
- ❏ *Mogelijk wordt overlappend papier ingevoerd als de bovenkant van de stapel kettingpapier even hoog of hoger is dan de push-tractor. (B)*
- ❏ *Let erop dat u het kettingpapier uit de doos haalt en het niet verder dan 1 m van de printer legt. (C)*
- ❏ *Laad het kettingpapier recht in de printer. (D)*

Afdrukken met de push-tractor

Volg de onderstaande stappen om kettingpapier te laden met gebruik van de push-tractor.

Opmerking:
Raak de papiersensor op de linkergeleide-eenheid niet aan.

1. Zet de printer uit.

2. Ontgrendel de rechtergeleide-eenheid vanaf de achterzijde van de printer door de vergrendelingshendel van de geleide-eenheid omhoog te duwen.

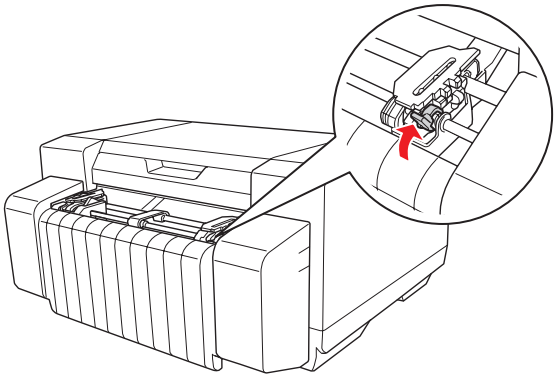

3. Verschuif de rechtergeleide-eenheid zodanig dat deze overeenkomt met de breedte van het papier, maar vergrendel de geleide-eenheid niet.

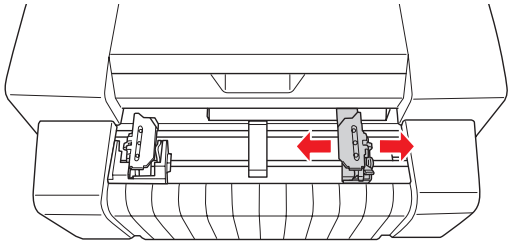

Opmerking:
De linkergeleide-eenheid zit vast en kan niet worden afgesteld.

4. Schuif de centrale papiersteun naar het midden tussen de twee geleiders.

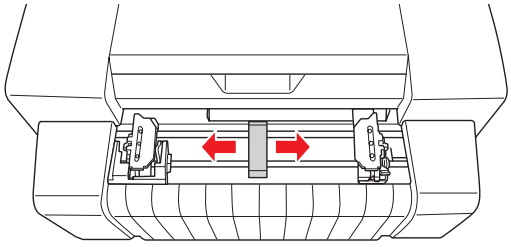

5. Open de afdekking van beide geleiders.

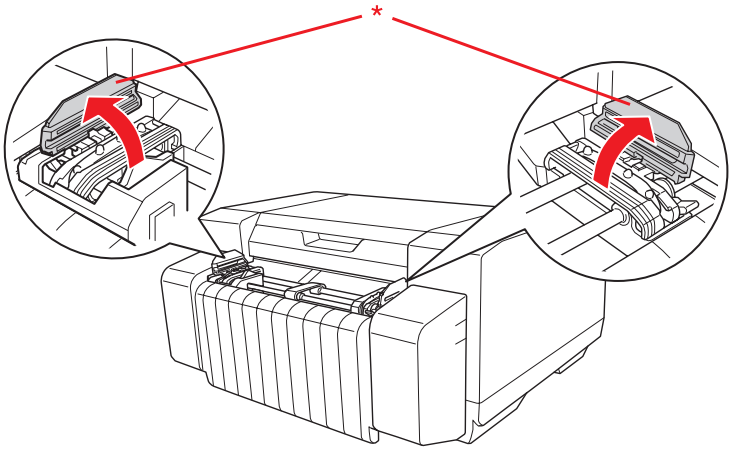

* afdekking van geleider

6. Plaats de eerste twee gaatjes van het papier aan beide zijden over de pinnen van de geleiders. Schuif de rechtergeleide-eenheid enigszins naar rechts zodat het papier niet te veel speling heeft.

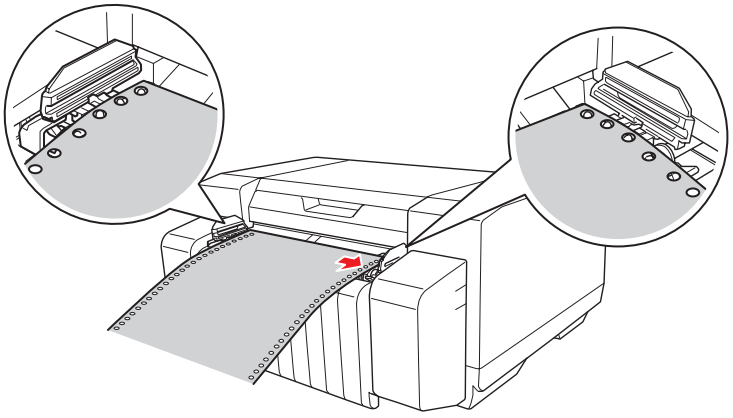

Let op:
Controleer of de randen van het eerste vel van het kettingpapier schoon en recht zijn zodat het papier gelijkmatig in de printer kan worden geladen.

7. Sluit de afdekkingen van de geleide-eenheden.

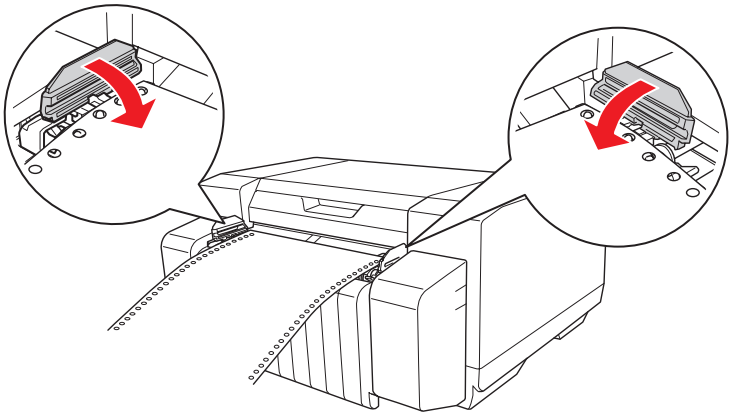

8. Verschuif de rechtergeleide-eenheid om eventuele speling in het papier te verwijderen en vergrendel de eenheid.

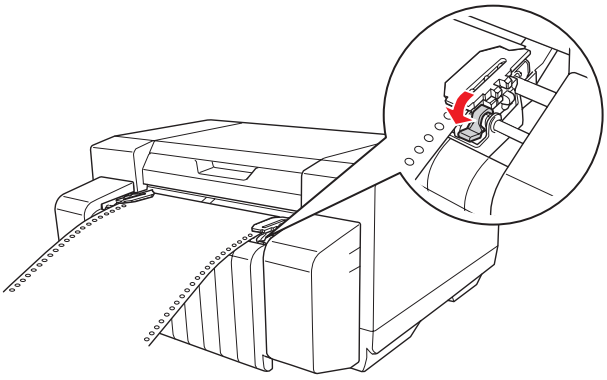

9. Zet de printer aan.

10. Druk op de knop **Load/Eject** om het papier naar de positie voor de bovenkant van het formulier door te voeren. Het afdrukken wordt gestart zodra de printer gegevens heeft ontvangen.

11. Nadat het afdrukken is voltooid, voert u de stappen in het volgende gedeelte uit om het afgedrukte document af te scheuren. Als de eerste afgedrukte regel op de pagina te hoog of te laag wordt weergegeven, kunt u de positie hiervan wijzigen met de functie Nauwkeurig aanpassen. Zie “De positie voor de bovenkant van het formulier aanpassen” op pagina 24.

Opmerking:

- *Scheur na het afdrukken uw document af en schakel de printer uit. Wanneer u de printer uitschakelt en vervolgens weer inschakelt zonder het afgedrukte document af te scheuren, kan de instelling van de positie voor de bovenkant van het formulier verkeerd afgesteld raken.*
- *Als de achterrand van het papier de papiersensor is gepasseerd nadat het afgedrukte document is afgescheurd, wordt het papier doorgevoerd zonder te worden bedrukt.*
- *Trek het papier dat u hebt geladen niet uit de tractor. Als u dit doet kan het papier vastlopen of kunnen er printerstoringen ontstaan. Bovendien kan de uitlijninstelling voor de positie van de bovenkant van het formulier verloren gaan.*
- *De laatste pagina van kettingpapier dat is bedrukt kan mogelijk een lage afdrukkwaliteit hebben.*
- *Als de eerste regel op de pagina te hoog of te laag wordt weergegeven, kunt u de positie hiervan wijzigen met de functie Nauwkeurig aanpassen. Zie “De positie voor de bovenkant van het formulier aanpassen” op pagina 24 voor meer informatie.*
- *Zorg ervoor dat de rechter- en linkerrand van kettingpapier recht zijn zonder speling als u het papier plaatst.*
- *Trek niet aan het papier tijdens het afdrukken. Anders kan de afdrukkwaliteit negatief worden beïnvloed.*

Let op:
Open de bovenklep of de klep van de inktcartridge nooit tijdens het afdrukken.

De functie Afscheuren gebruiken

U kunt de functie Afscheuren gebruiken om het kettingpapier na het afdrukken naar de afscheurpositie van de printer door te voeren.

- U kunt het bedrukte vel na het afdrukken handmatig afscheuren door op de knop **Tear Off** te drukken om de perforatie van het papier door te voeren naar de afscheurpositie.
- U kunt de automatische afscheurfunctie inschakelen door de functie Auto Tearoff Setting (Instelling aut. afscheuren) in te schakelen vanuit de printerdriver. De printer voert de perforatie van het papier automatisch door naar de afscheurpositie als een bepaalde tijd is verstreken na het afdrukken. Wanneer de printer de afdrukgegevens ontvangt, voert de printer het papier automatisch achterwaarts door naar de bovenkant van het formulier. Zie “De functie Automatisch afscheuren instellen” op pagina 39 voor meer informatie.

Als de perforatie van het papier zich niet op de gewenste afscheurpositie bevindt, kunt u de functie Nauwkeurig aanpassen gebruiken om de positie van de perforatie aan te passen. Zie “De afscheurpositie aanpassen” op pagina 23 voor meer informatie.

Voer de onderstaande stappen uit om de automatische afscheurfunctie te gebruiken.

1. Houd het papier vast en scheur alle afgedrukte pagina's af nadat het afdrukken is voltooid en het papier naar de afscheurpositie is doorgevoerd.

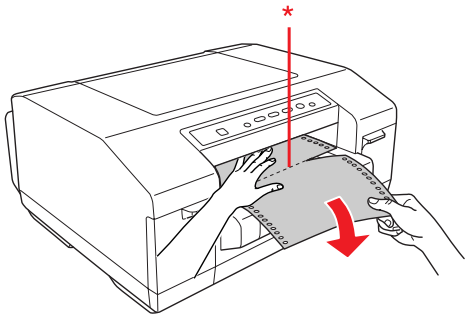

* perforatie

Opmerking:
De tijd waarna het papier automatisch naar de afscheurpositie wordt doorgevoerd nadat het afdrukken is voltooid, kan worden ingesteld. Zie “De functie Automatisch afscheuren instellen” op pagina 39 als u de instellingen wilt veranderen.

2. Wanneer u verder gaat met afdrukken, wordt het papier automatisch teruggevoerd naar de bovenkant van het formulier en wordt het afdrukken hervat.

Kettingpapier verwijderen

Volg de onderstaande stappen om kettingpapier uit de printer te verwijderen.

1. Scheur alle afgedrukte pagina's af nadat het afdrukken is voltooid en de printer het papier naar de afscheurpositie heeft doorgevoerd.

2. Druk op de knop **Tear Off** om het papier achterwaarts door te voeren naar de positie voor de bovenkant van het formulier.

3. Druk op de knop **Load/Eject** om het papier achterwaarts uit de printer te verwijderen naar de stand-bypositie.

Opmerking:
Voer het papier niet 558,8 mm (22 inch) of meer achterwaarts door met behulp van de knop ***Load/Eject****. Anders loopt het papier mogelijk vast.*

4. U kunt het papier volledig uit de printer verwijderen door de afdekkingen van de geleiders te openen. Verwijder het papier uit de tractor en sluit vervolgens de afdekkingen van de geleiders.

Speciaal papier laden

Etiketten

U kunt alleen etiketten met achterbladen op kettingpapier gebruiken. Losse vellen met etiketten kunnen niet worden gebruikt.

Voer de volgende stappen uit om etiketten te laden.

Let op:
- *Gebruik etiketten alleen onder de normale gebruiksomstandigheden omdat etiketten gevoelig zijn voor de temperatuur en de luchtvochtigheid.*
- *Bij gebruik van glanzende labels moet u het afgedrukte vel met etiketten afscheuren en de printer na het afdrukken uitschakelen. Laat het afgedrukte vel met etiketten niet vastzitten aan de rest van het papier.*

1. Zorg ervoor dat uw software zodanig is ingesteld dat alleen binnen het afdrukbare gebied wordt afgedrukt. Zie “Afdrukbaar gebied” op pagina 99 voor informatie over het afdrukbare gebied.
2. Plaats de etiketten volgens de instructies in “Afdrukken op kettingpapier” op pagina 15.

Etiketten uitwerpen

Voer altijd de volgende stappen uit bij het afscheuren en uitwerpen van etiketten.

Let op:
Voer nooit etiketten achterwaarts in met de knop ***Load/Eject****. Etiketten kunnen namelijk snel losraken van het achterblad en vastlopen in de printer.*

1. Aan de achterzijde van de printer scheurt u het laatste vel met etiketten dat uit de printer komt af langs de perforatie. Zie de afbeelding hieronder.

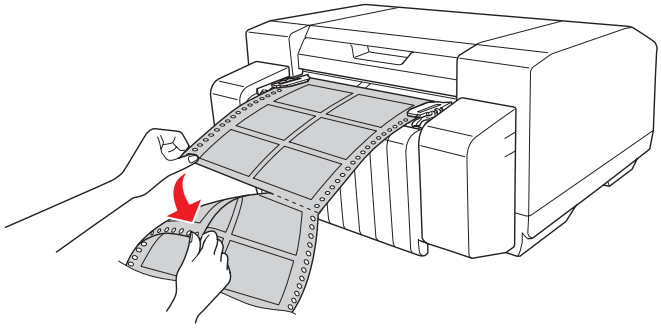

2. Druk op de knop **FF** om het laatste vel met etiketten voorwaarts uit te werpen.

De functie Nauwkeurig aanpassen

Met de functie Nauwkeurig aanpassen kunt u het papier voorwaarts en achterwaarts verplaatsen in stappen van 0,141 mm (1/180 inch), zodat u de bovenkant van het formulier en de afscheurpositie nauwkeurig kunt afstellen.

De afscheurpositie aanpassen

Als de perforatie van het papier zich niet op de gewenste afscheurpositie bevindt, kunt u de functie Nauwkeurig aanpassen gebruiken om de positie van de perforatie aan te passen.

Voer de onderstaande stappen uit om de afscheurpositie aan te passen.

Opmerking:
De afscheurpositie blijft van kracht totdat u de positie wijzigt, zelfs als u de printer uitzet.

1. Controleer of het papier zich in de huidige afscheurpositie bevindt.

2. Houd de knop **Pause** gedurende drie seconden ingedrukt. Het lampje **Pause** knippert en de printer schakelt over naar de modus Nauwkeurig aanpassen.

3. Druk op de knop **FF** ⬇ om het papier voorwaarts door te voeren of druk op de knop **Load/Eject** ⬆ om het papier achterwaarts door te voeren, totdat de papierperforatie zich in de gewenste afscheurpositie bevindt.

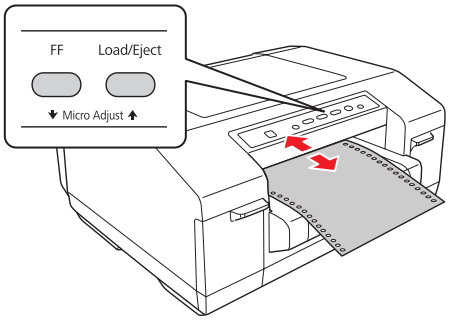

Opmerking:
De printer heeft een minimum- en een maximumafscheurpositie (tot 50,8 mm [2 inch] achterwaarts of 25,4 mm [1 inch] voorwaarts). Als u probeert een afscheurpositie in te stellen die boven of onder deze grenzen ligt, klinkt een pieptoon en wordt de verplaatsing van het papier gestopt. Als het papier de standaardafscheurpositie bereikt, klinkt er eveneens een pieptoon.

4. Scheur de afgedrukte pagina's af.

5. Druk op de knop **Pause** om de modus Nauwkeurig aanpassen te sluiten.

De positie voor de bovenkant van het formulier aanpassen

De positie voor de bovenkant van het formulier is de positie op de pagina waarop het afdrukken wordt gestart. Als de afdruk te hoog of te laag op de pagina verschijnt, kunt u de functie Nauwkeurig aanpassen gebruiken om de positie voor de bovenkant van het formulier aan te passen.

Voer de onderstaande stappen uit om de positie voor de bovenkant van het formulier aan te passen.

Opmerking:
- ❏ *De instelling voor de positie voor de bovenkant van het formulier blijft van kracht totdat u de positie wijzigt, zelfs als u de printer uitzet.*
- ❏ *In bepaalde toepassingen overschrijft de instelling voor de bovenmarge de instelling voor de positie voor de bovenkant van het formulier die u met de functie Nauwkeurig aanpassen opgeeft. Pas indien nodig de positie voor de bovenkant van het formulier aan in de toepassing.*

1. Open de bovenklep.

2. Houd de knop **Pause** gedurende drie seconden ingedrukt. Het lampje **Pause** knippert, de printer schakelt over naar de modus Nauwkeurig aanpassen en vervolgens beweegt het papier verder naar de huidige positie voor de bovenkant van het formulier.

3. Druk op de knop **FF** ⬇ als u de positie voor de bovenkant van het formulier lager op de pagina wilt plaatsen of druk op de knop **Load/Eject** ⬆ als u de positie voor de bovenkant van het formulier hoger op de pagina wilt plaatsen.

   Opmerking:
   - ❏ *De printer heeft een minimum- en een maximumpositie voor de bovenkant van het formulier (tot 23,4 mm [0,921 inch] achterwaarts of 50,8 mm [2 inch] voorwaarts). Als u probeert een positie in te stellen die boven of onder deze grenzen ligt, klinkt een pieptoon en wordt de verplaatsing van het papier stopgezet.*

   - ❏ *Als het papier de standaardpositie voor de bovenkant van het formulier bereikt, klinkt eveneens een pieptoon en wordt de verplaatsing van het papier korte tijd stopgezet. U kunt de standaardinstelling als referentiepunt gebruiken bij het aanpassen van de positie voor de bovenkant van het formulier.*

   U kunt de positie voor de bovenkant van het formulier aanpassen door de bovenklep te openen en het papier uit te lijnen met de schaal op de printer.

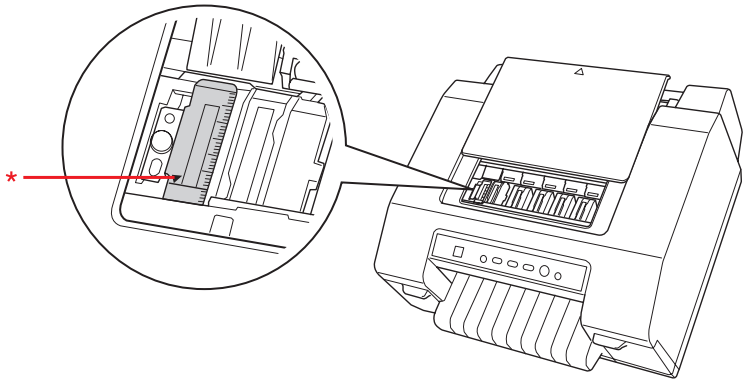

   * positie voor bovenkant van formulier

4. Druk op de knop **Pause** om de modus Nauwkeurig aanpassen te sluiten.

Opmerking:
- ❏ *Als de voorwaartse aanpassing van de positie van de bovenkant van het formulier langer is dan de paginalengte van het papier dat u gebruikt, kunt u niet afdrukken op de pagina die voorwaarts is verplaatst.*

- *Als de achterwaartse aanpassing van de positie van de bovenkant van het formulier langer is dan de paginalengte van het papier dat u gebruikt, kunt u het eerste deel van het document of de afbeelding niet afdrukken.*

Hoofdstuk 4

Printersoftware

De printersoftware

De Epson-software bestaat uit de printerdriver en EPSON Status Monitor 3 (EPSON-statusmonitor 3).

De printerdriver is de software waarmee u via uw computer de printer kunt besturen. U dient de printerdriver te installeren om alle door de printer geboden mogelijkheden met uw Windows-toepassingen te kunnen gebruiken.

EPSON Status Monitor 3 (EPSON-statusmonitor 3) controleert de status van uw printer, waarschuwt u als er fouten optreden en biedt tips voor het oplossen van problemen. EPSON Status Monitor 3 (EPSON-statusmonitor 3) wordt automatisch geïnstalleerd wanneer u de printerdriver installeert.

Opmerking:

- *Controleer voordat u verder gaat of de printerdriver op uw computer is geïnstalleerd zoals wordt beschreven in Hier beginnen.*
- *De schermafbeeldingen op de volgende pagina's kunnen afwijken naar gelang van de versie van de printerdriver.*
- *Als u de printerdriver opnieuw wilt installeren of wilt upgraden, moet u de geïnstalleerde printerdriver eerst verwijderen.*

De printerdriver gebruiken

U kunt de printerdriver openen vanuit de Windows-toepassingen of via het menu Start.

- Wanneer u de printerdriver opent vanuit een Windows-toepassing, gelden de instellingen die u opgeeft alleen voor de toepassing die u gebruikt. Zie “De printerdriver openen vanuit Windows-toepassingen” op pagina 28 voor meer informatie.
- Wanneer u de printerdriver opent via het menu Start, gelden de instellingen die u opgeeft voor de printerdriver voor alle toepassingen. Zie “De printerdriver openen via het menu Start” op pagina 28 voor meer informatie.

Zie “De instellingen voor de printerdriver wijzigen” op pagina 30 als u de instellingen voor de printerdriver wilt controleren en wijzigen.

Opmerking:
Hoewel de instellingen van veel Windows-toepassingen voorrang hebben boven de instellingen die worden uitgevoerd met de printerdriver, is dat niet met alle toepassingen het geval. Daarom moet u controleren of de instellingen van de printerdriver aan uw vereisten voldoen.

De printerdriver openen vanuit Windows-toepassingen

Voer de onderstaande stappen uit als u de printerdriver wilt openen vanuit een Windows-toepassing.

1. Selecteer **Print Setup (Afdrukinstelling)** of **Print (Afdrukken)** in het menu File (Bestand) van de toepassing. Controleer in het dialoogvenster Print (Afdrukken) of Print Setup (Afdrukinstelling) of uw printer is geselecteerd.

2. Klik op **Preferences (Voorkeuren)**, **Printer Properties (Eigenschappen van printer)** of **Options (Opties)**. (De knop waarop u klikt, hangt af van de toepassing die u gebruikt; mogelijk dient u op een combinatie van deze knoppen te klikken.) Het dialoogvenster Documenteigenschappen wordt weergegeven. De menu's Main (Hoofdgroep), Paper (Papier), Layout (Lay-out) en Utility (Hulpprogramma's) in het dialoogvenster bevatten de instellingen van de printerdriver.

3. U kunt een menu weergeven door op het bijbehorende tabblad boven aan het dialoogvenster te klikken. Zie “De instellingen voor de printerdriver wijzigen” op pagina 30 als u de instellingen wilt veranderen.

De printerdriver openen via het menu Start

Voer de onderstaande stappen uit als u de printerdriver wilt openen vanuit het scherm Start of het menu Start.

Opmerking:
De schermafbeeldingen in de onderstaande procedure zijn gebaseerd op Windows XP. De onderdelen die op het scherm worden weergegeven, kunnen afwijken van de onderdelen op uw computer; maar de instructies zijn hetzelfde.

1. Voor Windows 8.1, 8, Server 2012 R2 of Server 2012:
   Klik op **Desktop (Bureaublad)** in het scherm Start, verplaats de aanwijzer naar de rechterbovenhoek van het scherm, klik op **Settings (Instellingen)** en klik op **Control Panel (Configuratiescherm)**. Klik vervolgens op **View devices and printers (Apparaten en printers weergeven)** in de categorie **Hardware and Sound (Hardware en geluiden)**.

   Voor Windows 7 of Server 2008 R2:
   Klik op **Start** en vervolgens op **Devices and Printers (Apparaten en printers)**.

   Voor Windows Vista of Server 2008:
   Klik op **Start**, **Control Panel (Configuratiescherm)**, **Hardware and Sound (Hardware en geluiden)**, en ten slotte op **Printers**.

   Voor Windows XP Professional of Server 2003:
   Klik op **Start** en vervolgens op **Printers and Faxes (Printers en faxapparaten)**.

2. Klik met de rechtermuisknop op het printerpictogram en klik vervolgens op **Printing Preferences (Voorkeursinstellingen voor afdrukken)**. Het dialoogvenster Printing Preferences (Voorkeursinstellingen voor afdrukken) wordt weergegeven. De menu's Main (Hoofdgroep), Paper (Papier), Layout (Lay-out) en Utility (Hulpprogramma's) in het dialoogvenster bevatten de instellingen van de printerdriver.

   Als u op **Printer properties (Eigenschappen van printer)** (Windows 8.1, 8, 7, Server 2012 R2, Server 2012 of Server 2008 R2) of **Properties (Eigenschappen)** (Windows Vista, XP, Server 2008 of Server 2003) klikt in het menu dat wordt weergegeven als u met de rechtermuisknop op het printerpictogram klikt, wordt het dialoogvenster Properties (Eigenschappen) weergegeven. De menu's in het dialoogvenster worden gebruikt om de instellingen voor de printerdriver uit te voeren.

   Opmerking:
   Klik in Windows 8.1, 8, 7, Server 2012 R2, Server 2012 of Server 2008 R2 niet op ***Properties (Eigenschappen)****, al worden zowel* ***Properties (Eigenschappen)*** *als* ***Printer properties (Eigenschappen van printer)*** *weergegeven in het menu.*

3. U kunt een menu weergeven door op het bijbehorende tabblad boven aan het dialoogvenster te klikken. Zie “Overzicht van de instellingen voor de printerdriver” op pagina 30 als u de instellingen wilt veranderen.

De instellingen voor de printerdriver wijzigen

De printerdriver heeft drie tabbladen (Main (Hoofdgroep), Paper (Papier) en Layout (Lay-out)) waarmee u de instellingen voor de printerdriver kunt wijzigen. U kunt instellingen ook wijzigen in het menu Utility (Hulpprogramma's) in de printersoftware. Zie “Overzicht van de instellingen voor de printerdriver” op pagina 30 voor een overzicht van de beschikbare instellingen. U kunt de online Help bekijken door in het venster van de printerdriver op de knop **Help** te klikken. U kunt ook de online Help weergeven door met de rechtermuisknop op een item in de driver te klikken en Help te selecteren.

Nadat u uw instellingen voor de printerdriver hebt gewijzigd, klikt u op **OK** om de instellingen toe te passen of op **Cancel (Annuleren)** om de standaardwaarden voor de instellingen te herstellen.

Nadat u de instellingen voor de printerdriver hebt gecontroleerd en de gewenste wijzigingen hierin hebt aangebracht, kunt u gaan afdrukken.

Overzicht van de instellingen voor de printerdriver

Onderstaande tabellen bevatten de instellingen voor de Windows-printerdriver. Niet alle instellingen zijn beschikbaar in alle versies van Windows. Raadpleeg voor meer informatie de online Help van de printerdriver.

Printerinstellingen

Instellingen	Uitleg
Media Type (Afdrukmateriaal)	Selecteer het afdrukmateriaal dat u wilt gebruiken.
Color (Kleur)	Deze instelling kan niet worden gewijzigd. De GP-C830/GP-C831/GP-C832 kan alleen in kleur afdrukken en de GP-M830/GP-M831/GP-M832 alleen in zwart-wit.
Mode (Modus)*	Selecteer Automatic (Automatisch) om af te drukken met de beste instellingen op basis van de instellingen voor Media Type (Afdrukmateriaal) en Color (Kleur). Selecteer Custom (Aangepast) als u de voorkeur geeft aan meer controle over de instellingen van de printerdriver. Selecteer Silent Feed (Stille aanv.) om het bedieningsgeluid van de printer te dempen.

Instellingen	Uitleg
Print Density (Afdrukdichtheid)	Met deze instelling kunt u voorkomen dat de afdruk wazig wordt, afhankelijk van het afdrukmateriaal. Selecteer Custom (Aangepast), klik op Advanced (Geavanceerd) en pas vervolgens de afdrukdichtheid aan met de schuifregelaar Print Density (Afdrukdichtheid).
Ink Levels (Inktniveau)	De resterende hoeveelheid inkt wordt weergegeven.
Print Preview (Afdrukvoorbeeld)	Met deze instelling kunt u een voorbeeld van uw document bekijken voordat u het gaat afdrukken.
Paper Size (Papierformaat)	Selecteer het formaat van het papier dat u wilt gebruiken. Als u het gewenste papierformaat niet kunt zien, schuift u met de schuifbalk door de lijst. Zie “Aangepaste papierformaten toevoegen” op pagina 31 voor instructies als het gewenste papierformaat niet in de lijst wordt weergegeven. **Opmerking:** Als de breedte van het papierformaat dat is ingesteld in de printerdriver groter is dan de breedte van het geplaatste papier, wordt het gedeelte van de gegevens dat zich buiten het afdrukbare gebied van het geplaatste papier bevindt niet afgedrukt.
Copies (Exemplaren)*	Geef het aantal exemplaren op in het vak Copies (Exemplaren). Selecteer Collate (Sorteren) om documenten met meerdere pagina's af te drukken in sets. Selecteer Reverse Order (Omgekeerde volgorde) om van achter naar voren af te drukken.
Orientation (Afdrukstand)	Selecteer Portrait (Staand) of Landscape (Landschap). Selecteer Rotate by 180 degrees (180 graden draaien) om de documenten ondersteboven af te drukken.
Reduce/Enlarge (Vergroten/verkleinen)*	Met deze instellingen kunt u een document vergroten of verkleinen zonder de verhouding ervan te wijzigen.
Multi-Page (Meerdere pagina's)*	Met deze instellingen kunt u meerdere pagina's afdrukken.
Stampmark (Stempel)*	Met deze instellingen kunt u documenten afdrukken met de geselecteerde stempel.
Extended Settings (Uitgebreide instellingen)	Met deze instelling kunt u de afdrukpositie aanpassen in verticale richting.

* Zie de Windows Help voor meer informatie.

Aangepaste papierformaten toevoegen

Als het papier dat u gebruikt niet wordt vermeld in de vervolgkeuzelijst Paper Size (Papierformaat), kunt u het formaat aan de lijst toevoegen.

1. Voor Windows 8.1, 8, Server 2012 R2 of Server 2012:
   Klik op **Desktop (Bureaublad)** in het scherm Start, verplaats de aanwijzer naar de rechterbovenhoek van het scherm, klik op **Settings (Instellingen)** en klik op **Control Panel (Configuratiescherm)**. Klik vervolgens op **View devices and printers (Apparaten en printers weergeven)** in de categorie **Hardware and Sound (Hardware en geluiden)**.

   Voor Windows 7 of Server 2008 R2:
   Klik op **Start** en vervolgens op **Devices and Printers (Apparaten en printers)**.

   Voor Windows Vista of Server 2008:
   Klik op **Start**, **Control Panel (Configuratiescherm)**, **Hardware and Sound (Hardware en geluiden)**, en ten slotte op **Printers**.

   Voor Windows XP Professional of Server 2003:
   Klik op **Start** en vervolgens op **Printers and Faxes (Printers en faxapparaten)**.

2. Klik met de rechtermuisknop op het printerpictogram en klik vervolgens op **Printing Preferences (Voorkeursinstellingen voor afdrukken)**.

3. Klik op het tabblad **Paper (Papier)**.

4. Selecteer **User Defined (Gebruikergedefinieerd)** voor de instelling Paper Size (Papierformaat).

5. Voer in het vak **Paper Size Name (Naam papierformaat)** de naam van een papierformaat in.

6. Selecteer **1 mm** of **1 inch** bij Unit (Eenheden) en voer vervolgens het papierformaat in de vakken **Paper Width (Papierbreedte)** en **Paper Height (Papierhoogte)** in.

7. Klik op **Save (Opslaan)** en klik vervolgens op **OK**.

Opmerking:
Raadpleeg voor meer informatie de online Help van de printerdriver.

Controle-instellingen

Instellingen	Uitleg
EPSON Status Monitor 3 (EPSON-status-monitor 3)	U kunt EPSON Status Monitor 3 (EPSON-statusmonitor 3) openen door op deze knop te klikken in het menu Utility (Hulpprogramma's). U kunt de printer controleren door ervoor te zorgen dat het selectievakje Disables EPSON Status Monitor 3 (EPSON-statusmonitor 3 uitschakelen) is uitgeschakeld in het dialoogvenster Other Config (Andere config).
Monitoring Preferences (Controlevoor-keursinstellingen)	Klik op deze knop om het dialoogvenster Monitoring Preferences (Controlevoorkeursinstellingen) te openen, waarin u instellingen kunt opgeven voor EPSON Status Monitor 3 (EPSON-statusmonitor 3). Zie "EPSON Status Monitor 3 (EPSON-statusmonitor 3) instellen" op pagina 34 voor meer informatie.

EPSON Status Monitor 3 gebruiken

Met EPSON Status Monitor 3 (EPSON-statusmonitor 3) kunt u de status van de printer controleren en krijgt u waarschuwingen wanneer printerfouten optreden. Het programma biedt bovendien aanwijzingen voor het oplossen van problemen, indien nodig.

EPSON Status Monitor 3 (EPSON-statusmonitor 3) is beschikbaar als:

- De printer is rechtstreeks aangesloten op de hostcomputer via de parallelle poort [LPTx] of [BILPTx], of de USB-poort.
- Uw systeem zodanig is geconfigureerd dat bidirectionele communicatie wordt ondersteund.

EPSON Status Monitor 3 (EPSON-statusmonitor 3) is geïnstalleerd wanneer de printer rechtstreeks is aangesloten en u de printerdriver installeert volgens de aanwijzingen in *Hier beginnen*.

Let op:
Hoewel u met de functie Remote Desktop (Extern bureaublad) van Windows 8.1, 8, 7, Vista of XP vanaf een externe locatie kunt afdrukken op de printer die rechtstreeks op de computer is aangesloten, kunnen er communicatiefouten optreden.*

** Remote Desktop (Extern bureaublad): functie die een gebruiker in staat stelt om vanaf een mobiele computer op een externe locatie toegang te krijgen tot toepassingen of bestanden op een computer die is verbonden met het kantoornetwerk.*

Opmerking:
Wanneer u een computer met Windows 8.1, 8, 7, Vista of XP gebruikt, ziet u mogelijk een bericht over een communicatiefout bij het controleren van printers als meerdere gebruikers tegelijkertijd zijn aangemeld.

EPSON Status Monitor 3 (EPSON-statusmonitor 3) instellen

Voer onderstaande stappen uit om EPSON Status Monitor 3 (EPSON-statusmonitor 3) in te stellen.

1. Voor Windows 8.1, 8, Server 2012 R2 of Server 2012:
   Klik op **Desktop (Bureaublad)** in het scherm Start, verplaats de aanwijzer naar de rechterbovenhoek van het scherm, klik op **Settings (Instellingen)** en klik op **Control Panel (Configuratiescherm)**. Klik vervolgens op **View devices and printers (Apparaten en printers weergeven)** in de categorie **Hardware and Sound (Hardware en geluiden)**.

   Voor Windows 7 of Server 2008 R2:
   Klik op **Start** en vervolgens op **Devices and Printers (Apparaten en printers)**.

   Voor Windows Vista of Server 2008:
   Klik op **Start**, **Control Panel (Configuratiescherm)**, **Hardware and Sound (Hardware en geluiden)**, en ten slotte op **Printers**.

   Voor Windows XP Professional of Server 2003:
   Klik op **Start** en vervolgens op **Printers and Faxes (Printers en faxapparaten)**.

2. Klik met de rechtermuisknop op het printerpictogram, klik op **Printing Preferences (Voorkeursinstellingen voor afdrukken)** en klik vervolgens op het tabblad **Utility (Hulpprogramma's)**.

3. Klik op **Other Config (Andere config)** en klik vervolgens op **Monitoring Preferences (Controlevoorkeursinstellingen)**. Het dialoogvenster Monitoring Preferences (Controlevoorkeursinstellingen) wordt weergegeven.

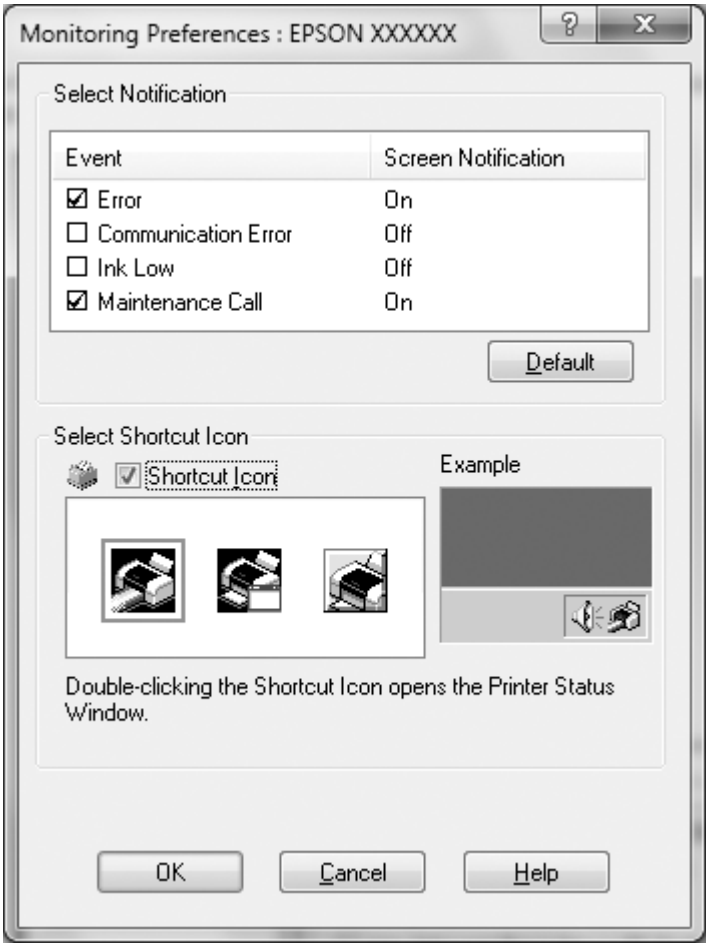

4. De volgende instellingen zijn beschikbaar:

Melding selecteren	Deze optie geeft aan of het selectievakje voor het onderdeel met een fout is ingeschakeld of uitgeschakeld. Schakel dit selectievakje in als u de geselecteerde foutmelding wilt weergeven.
Pictogram voor snelkoppeling selecteren	Het geselecteerde pictogram wordt weergegeven op de taakbalk. In het rechtervenster ziet u een voorbeeld van de instelling. Door te klikken op het snelkoppelingspictogram kunt u het dialoogvenster Monitoring Preferences (Controlevoorkeursinstellingen) gemakkelijk openen.

Opmerking:
Klik op ***Default (Standaard)*** *als u de standaardinstellingen van alle onderdelen wilt herstellen.*

EPSON Status Monitor 3 (EPSON-statusmonitor 3) openen

Voer een van de volgende stappen uit om EPSON Status Monitor 3 (EPSON-statusmonitor 3) te openen:

- ❏ Dubbelklik op het printerpictogram op de taakbalk. Zie “EPSON Status Monitor 3 (EPSON-statusmonitor 3) instellen” op pagina 34 voor informatie over het toevoegen van een snelkoppelingspictogram aan de taakbalk.
- ❏ Open het menu Utility (Hulpprogramma's) en klik vervolgens op de knop EPSON Status Monitor 3 (EPSON-statusmonitor 3). Zie “EPSON Status Monitor 3 (EPSON-statusmonitor 3) instellen” op pagina 34 voor informatie over het openen van het menu Utility (Hulpprogramma's).

Als u EPSON Status Monitor 3 (EPSON-statusmonitor 3) op de hierboven beschreven manier opent, wordt het volgende venster voor de printerstatus weergegeven.

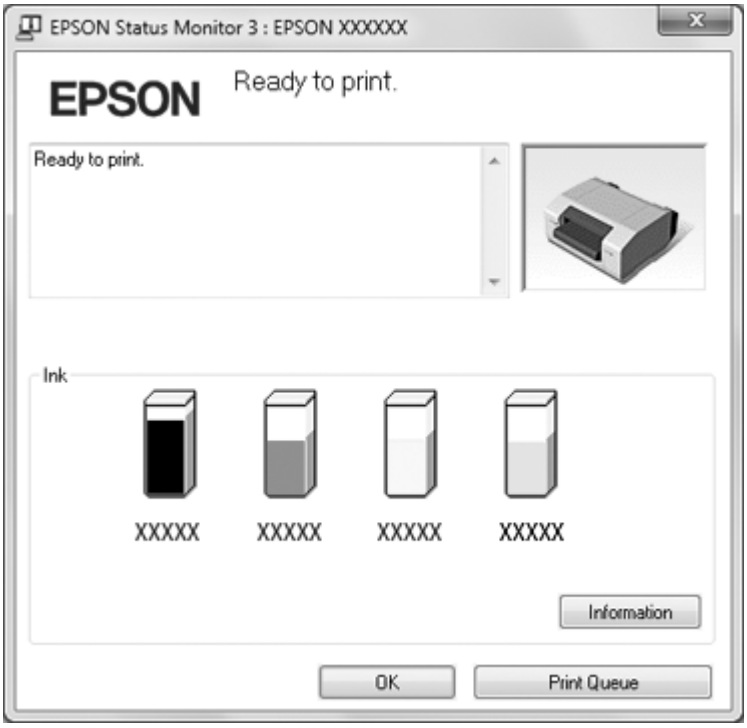

In dit venster kunt u de printerstatus controleren.

Opmerking:
Soms kan tijdens het afdrukken de printerstatus niet worden opgevraagd. Als dat het geval is, klikt u op de knop ***EPSON Status Monitor 3 (EPSON-statusmonitor 3)*** *op het tabblad Utility (Hulpprogramma's) en gebruikt u de printer waarvan het statusvenster is geopend.*

Streepjescodes of 2D-symbolen afdrukken

De printerdriver heeft de volgende lettertypen voor streepjescodes en 2D-symbolen.

Streepjescodes en 2D-symbolen kunnen gemakkelijk worden afgedrukt zonder ze apart te moeten aanmaken in een toepassing.

Printer	Streepjescode	2D-symbool
GP-C830/GP-C831/ GP-C832	UPC-A UPC-E JAN13(EAN) JAN8(EAN) Code39 ITF Codabar Code93 Code128 GS1-128 GS1 DataBar Omnidirectional GS1 DataBar Truncated GS1 DataBar Limited GS1 DataBar Expanded	PDF417 QR Code MaxiCode GS1 DataBar Stacked GS1 DataBar Stacked Omnidirectional GS1 DataBar Expanded Stacked DataMatrix AztecCode
GP-C830/GP-C831/ GP-C832	Code39 Code128 ITF	QR Code

Lettertypen voor streepjescodes of 2D-symbolen instellen

Geef, voordat u streepjescodes of 2D-symbolen gaat afdrukken, eerst het lettertype, de tekengrootte enzovoort op in de printerdriver.

1. Open de printerdriver. Zie “De printerdriver gebruiken” op pagina 27.

2. Klik op het tabblad **Utility (Hulpprogramma's)** en klik vervolgens op **Barcode and 2D Symbol (Streepjescode en 2D-symbool)**.

3. Stel elk item in.

   Zie de online Help voor meer informatie over deze instellingen.

4. Klik op **Add (Toevoegen)**.

   Opmerking:
   U kunt maximaal 30 lettertypen voor streepjescodes en 2D-symbolen toevoegen.

5. Klik op **OK**.

Lettertypen voor streepjescodes of 2D-symbolen afdrukken

Maak gegevens in de toepassing, geef het lettertype en de tekengrootte voor de streepjescodes of 2D-symbolen op en druk de gegevens vervolgens af.

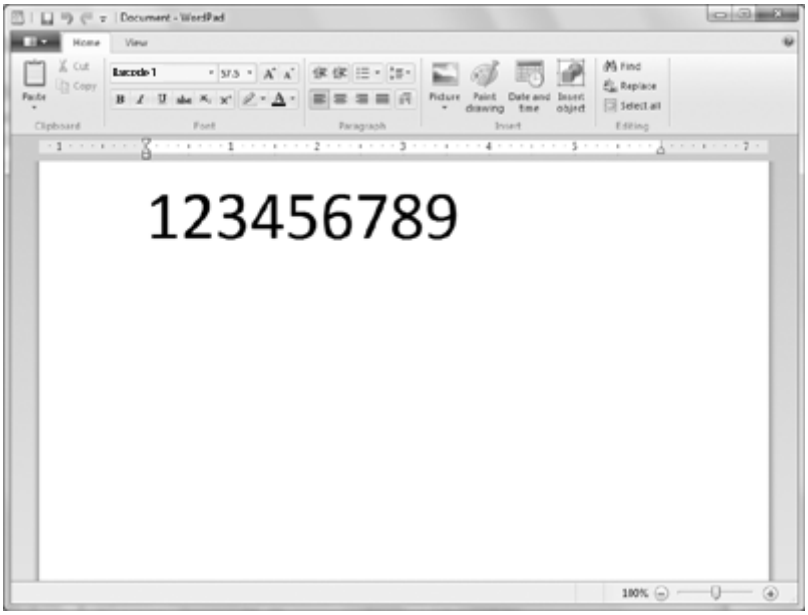

Opmerking:

- ❏ *Geef de tekengrootte op die is ingesteld bij* ***Specified Point (Opgegeven punt)*** *voor de streepjescode. Als andere tekengrootten worden opgegeven, kan de streepjescode niet worden afgedrukt.*
- ❏ *Controleer bij het afdrukken van en werken met streepjescodes of ze goed kunnen worden gescand in de concrete gebruiksomstandigheden.*

De functie Automatisch afscheuren instellen

U kunt selecteren of u de automatische afscheurfunctie al dan niet wilt inschakelen. Als de functie voor automatisch afscheuren is ingeschakeld, wordt het kettingpapier automatisch naar de afscheurpositie doorgevoerd nadat een bepaalde tijd is verstreken na het afdrukken.

1. Open de printerdriver. Zie “De printerdriver gebruiken” op pagina 27.
2. Klik op het tabblad **Utility (Hulpprogramma's)** en klik vervolgens op de knop **Auto Tearoff Setting (Instelling aut. afscheuren)**.

3. Selecteer **auto tearoff enabled** en selecteer het vakje delay time, of selecteer **auto tearoff disabled**.

4. Klik op **OK**.

De zoemer instellen

Instellen of de zoemer afgaat wanneer het afdrukken is voltooid

1. Open de printerdriver. Zie “De printerdriver gebruiken” op pagina 27.

2. Klik op het tabblad **Utility (Hulpprogramma's)** en klik vervolgens op **Other Config (Andere config)**.

3. Schakel het selectievakje **Control Buzzer Settings (Zoemerinstellingen regelen)** in en selecteer vervolgens **Every Page (Elke pagina)** of **Only Last Page (Alleen laatste pagina)** in de vervolgkeuzelijst Control Buzzer Settings (Zoemerinstellingen regelen) om de zoemer te laten afgaan wanneer het afdrukken is voltooid. Schakel het selectievakje **Control Buzzer Settings (Zoemerinstellingen regelen)** uit als u de zoemer niet wilt laten afgaan.

4. Klik op **OK**.

5. Klik op **OK**.

Instellen of de zoemer afgaat wanneer een fout optreedt

1. Open de printerdriver. Zie “De printerdriver gebruiken” op pagina 27.

2. Klik op het tabblad **Utility (Hulpprogramma's)** en klik vervolgens op de knop **Notification Setting (Instelling meldingen)**.

3. Selecteer **Beep** als u de zoemer wilt laten afgaan als zich een fout voordoet of selecteer **No Beep** als u de zoemer niet wilt laten afgaan.

4. Klik op **OK**.

Modus Krassen verminderen gebruiken

In de modus Reduce scraping (Krassen verminderen) kan het krassen van de printkop worden verminderd.

1. Open de printerdriver. Zie “De printerdriver gebruiken” op pagina 27.

2. Klik op het tabblad **Utility (Hulpprogramma's)** en klik vervolgens op de knop **Printer and Option Information (Informatie printer en opties)**. Het dialoogvenster Printer and Option Information (Informatie printer en opties) wordt weergegeven.

3. Schakel het selectievakje **Reduce scraping (Krassen verminderen)** in.

4. Klik op **OK**.

Opmerking:
Als de printer zich in de modus Reduce Scraping (Krassen verminderen) bevindt, kan de afdruksnelheid afnemen, kunnen afgedrukte tekens wazig worden en kan de afdrukkwaliteit van streepjescodes verminderen.

De afdrukpositie aanpassen

Voer de onderstaande stappen uit om de afdrukpositie in horizontale richting aan te passen.

1. Open de printerdriver. Zie “De printerdriver gebruiken” op pagina 27.

2. Klik op het tabblad **Utility (Hulpprogramma's)** en klik vervolgens op de knop **Print Position Adjustment (Aanpassing afdrukpositie)**.

3. Stel een aanpassingswaarde in in de vervolgkeuzelijst Print Position en klik vervolgens op **OK**.

   Selecteer een waarde met de schuifregelaar of typ een waarde in het vak.

U kunt de afdrukpositie naar links aanpassen (bekeken vanaf de voorzijde van de printer) door een positieve waarde in te stellen. U kunt de afdrukpositie naar rechts aanpassen door een negatieve waarde in te stellen.

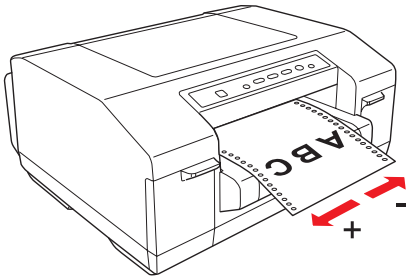

4. Klik op **OK**.

Opmerking:
Gegevens die zich buiten het afdrukbare gebied bevinden vanwege de aanpassing van de afdrukpositie kunnen niet worden afgedrukt.

USB Replacement Service

USB Replacement Service is software die automatisch de uitvoerpoort wijzigt als een andere printer van hetzelfde model wordt vervangen. Als een printer die is aangesloten via een USB-interface wordt vervangen door een andere printer van hetzelfde model, detecteert deze software de nieuwe printer, schrijft de eigenschappen van de printerdriver die zijn geregistreerd in Windows opnieuw weg en wijzigt automatisch de uitvoerpoort. Als bijvoorbeeld een via USB aangesloten printer defect is, kunt u met deze software op eenvoudige wijze van printer veranderen en doorgaan met afdrukken zonder handmatig de instellingen te hoeven wijzigen in de toepassing of het besturingssysteem.

Opmerking:
Gebruik USB Replacement Service niet in omgevingen met twee of meer printers van hetzelfde model.

USB Replacement Service installeren

Controleer, voordat u USB Replacement Service installeert, of de printerdriver is geïnstalleerd.

Voer de onderstaande stappen uit om USB Replacement Service te installeren.

1. Zet de printer uit.

2. Controleer of Windows wordt uitgevoerd op uw computer.

3. Plaats de cd-rom met de printersoftware in het cd-romstation.

   Opmerking:
   - ❏ *als het dialoogvenster voor taalselectie wordt weergegeven, selecteert u uw taal.*

   - ❏ *Als het dialoogvenster EPSON Installation Program (EPSON-installatieprogramma) niet automatisch wordt weergegeven, dubbelklikt u op het pictogram* ***My Computer (Deze computer)****, klikt u met de rechtermuisknop op het cd-rompictogram, klikt u op* ***OPEN*** *in het menu dat wordt weergegeven en dubbelklikt u vervolgens op* ***InstallNavi.exe****.*

4. Als het dialoogvenster met de gebruiksrechtovereenkomst wordt weergegeven, leest u de overeenkomst en klikt u op **Next (Volgende)**.

5. Selecteer uw printer.

6. Selecteer **USB Replacement Service** en klik op **Install (Installeren)**.

7. Klik op **OK** wanneer de installatie is voltooid.

Een via USB aangesloten printer vervangen

Voer de onderstaande stappen uit om een printer te vervangen door een andere printer van hetzelfde model.

1. Open de printerdriver, klik op het tabblad **Utility (Hulpprogramma's)** en noteer vervolgens de huidige instellingen voor **Auto Tear Off Setting (Instelling aut. afscheuren)**, **Notification Settings (Instelling meldingen)** en **Print Position Adjustment (Aanpassing afdrukpositie)**. Zie “De printerdriver gebruiken” op pagina 27.

2. Zet de printer uit en koppel vervolgens de USB-kabel los van de printer.

3. Sluit de USB-kabel aan op de nieuwe printer en schakel de printer vervolgens in.

4. Open de printerdriver, klik op het tabblad **Utility (Hulpprogramma's)** en geef vervolgens de instellingen op die u in stap 1 hebt genoteerd.

5. Controleer of de positie voor de bovenkant van het formulier correct is aangepast in verticale richting en pas deze vervolgens zo nodig aan met de functie Nauwkeurig aanpassen. Zie “De positie voor de bovenkant van het formulier aanpassen” op pagina 24.

BI Parallel Port Driver

BI Parallel Port Driver is software die wordt gebruikt om te communiceren op hoge snelheid als de printer is aangesloten via een parallelle poort. De verzendsnelheid neemt toe bij communicatie op hoge snelheid.

Deze software wordt automatisch geïnstalleerd bij de installatie van de printerdriver.

Geef de volgende instellingen op om te communiceren op hoge snelheid.

1. Voor Windows 8.1, 8, Server 2012 R2 of Server 2012:
   Klik op **Desktop (Bureaublad)** in het scherm Start, verplaats de aanwijzer naar de rechterbovenhoek van het scherm, klik op **Settings (Instellingen)** en klik op **Control Panel (Configuratiescherm)**. Klik vervolgens op **View devices and printers (Apparaten en printers weergeven)** in de categorie **Hardware and Sound (Hardware en geluiden)**.

   Voor Windows 7 of Server 2008 R2:
   Klik op **Start** en vervolgens op **Devices and Printers (Apparaten en printers)**.

   Voor Windows Vista of Server 2008:
   Klik op **Start**, **Control Panel (Configuratiescherm)**, **Hardware and Sound (Hardware en geluiden)**, en ten slotte op **Printers**.

   Voor Windows XP Professional of Server 2003:
   Klik op **Start** en vervolgens op **Printers and Faxes (Printers en faxapparaten)**.

2. Klik met de rechtermuisknop op de printer waarvoor u de instellingen wilt wijzigen en klik vervolgens op **Printer properties (Eigenschappen van printer)** (Windows 8.1, 8, 7, Server 2012 R2, Server 2012 of Server 2008 R2) of **Properties (Eigenschappen)** (Windows Vista, XP, Server 2008 of Server 2003).

3. Klik op het tabblad **Ports (Poorten)**.

4. Schakel het selectievakje **BILPTx** in.

   De naam van de parallelle poort is **BILPTx**.

5. Wijzig de BIOS-instelling op uw computer in ECP-modus.

   Zie de handleiding bij uw computer voor meer informatie over deze instelling.

EpsonNet Config

EpsonNet Config is software waarmee de netwerkbeheerder printers in het netwerk kan detecteren en vervolgens functies voor die netwerkprinters kan instellen of wijzigen (voor afzonderlijke printers of alle printers samen).

- ❏ U kunt instellingen opgeven of wijzigen voor afzonderlijke netwerkprinters of alle netwerkprinters samen.
- ❏ U kunt de configuratiegegevens van een netwerkprinter opslaan als SYLK-bestand. SYLK-bestanden worden ondersteund door Microsoft Excel. De gebruiker kan in één keer instellingen opgeven of wijzigingen aanbrengen in de configuratiegegevens van meerdere printers tegelijk.
- ❏ Eerdere configuratiegegevens worden opgeslagen in een logbestand, dat kan worden opgeslagen en gewijzigd. U kunt de instellingen van afzonderlijke of meerdere netwerkprinters tegelijk herstellen door het bestand te importeren voor de desbetreffende printers.
- ❏ De beheerder kan een wachtwoord instellen om de configuratie van de netwerkprinters te beveiligen.
- ❏ U kunt het printerbeheer vereenvoudigen door de printer te registreren bij My Device (Mijn apparaat).
- ❏ Net als bij de printers in het lokale netwerk kunt u ook instellingen opgeven of wijzigen bij printers in een extern netwerk (u moet Search Parameters (Zoekparameters) aanpassen).

EpsonNet Config installeren

Voer de volgende stappen uit om EpsonNet Config te installeren.

1. Zet de printer uit.
2. Controleer of Windows wordt uitgevoerd op uw computer.
3. Plaats de cd-rom met de printersoftware in het cd-romstation.

   Opmerking:
   ❏ *als het dialoogvenster voor taalselectie wordt weergegeven, selecteert u uw taal.*

❏ *Als het dialoogvenster EPSON Installation Program (EPSON-installatieprogramma) niet automatisch wordt weergegeven, dubbelklikt u op het pictogram* ***My Computer (Deze computer)****, klikt u met de rechtermuisknop op het cd-rompictogram, klikt u op* ***OPEN*** *in het menu dat wordt weergegeven en dubbelklikt u vervolgens op* ***InstallNavi.exe****.*

4. Als het dialoogvenster met de gebruiksrechtovereenkomst wordt weergegeven, leest u de overeenkomst en klikt u op **Next (Volgende)**.

5. Selecteer uw printer.

6. Selecteer **EpsonNet Config** en klik op **Install (Installeren)**.

7. Klik op **OK** wanneer de installatie is voltooid.

EPSON Printer Setting

Met EPSON Printer Setting kunt u de standaardinstellingen van de printer wijzigen.

Dit hulpprogramma staat op de cd-rom met de printersoftware. Start het hulpprogramma vanaf de cd-rom met printersoftware. Zie de online Help van EPSON Printer Setting als u de instellingen wilt wijzigen.

De printer instellen in een netwerk

De printer delen

In dit gedeelte wordt beschreven hoe u de printer kunt delen in een standaard Windows-netwerk.

De computers in een netwerk kunnen een printer delen die rechtstreeks is aangesloten op een van de computers. De computer die rechtstreeks op de printer is aangesloten, fungeert als printerserver en de andere computers zijn de clients die toestemming nodig hebben om de printer te kunnen delen met de printerserver. De clients delen de printer via de printerserver.

Afhankelijk van de versies van Windows en uw toegangsrechten in het netwerk, kunt u de gewenste instellingen voor de printerserver en de clients opgeven.

De printerserver instellen

Zie “De printer instellen als een gedeelde printer” op pagina 47.

De clients instellen

Zie “De clients instellen” op pagina 51.

Opmerking:

- *Als u verbinding hebt met een printer die via Windows XP wordt gedeeld, worden foutmeldingen en waarschuwingen niet weergegeven tijdens het afdrukken. U verhelpt dit probleem door Windows XP Service Pack 1 of hoger te installeren.*
- *Als u via een router verbinding hebt met een gedeelde printer, worden de foutmeldingen en waarschuwingen voor gedeelde printers tijdens het afdrukken soms niet weergegeven vanwege de routerinstellingen.*
- *De printerserver en de clients dienen op hetzelfde netwerksysteem te worden ingesteld en onder hetzelfde netwerkbeheer te worden opgezet voordat de instellingen worden uitgevoerd.*
- *De schermafbeeldingen op de volgende pagina's kunnen afwijken naar gelang van de versie van Windows die u gebruikt.*

De printer instellen als een gedeelde printer

Opmerking:
U moet zich als beheerder aanmelden op de computer met de printerserver.

1. Voor Windows 8.1, 8, Server 2012 R2 of Server 2012:
   Klik op **Desktop (Bureaublad)** in het scherm Start, verplaats de aanwijzer naar de rechterbovenhoek van het scherm, klik op **Settings (Instellingen)** en klik op **Control Panel (Configuratiescherm)**. Klik vervolgens op **View devices and printers (Apparaten en printers weergeven)** in de categorie **Hardware and Sound (Hardware en geluiden)**.

   Voor Windows 7 of Server 2008 R2:
   Klik op **Start** en vervolgens op **Devices and Printers (Apparaten en printers)**.

   Voor Windows Vista of Server 2008:
   Klik op **Start**, **Control Panel (Configuratiescherm)**, **Hardware and Sound (Hardware en geluiden)**, en ten slotte op **Printers**.

   Voor Windows XP Professional of Server 2003:
   Klik op **Start** en vervolgens op **Printers and Faxes (Printers en faxapparaten)**.

2. Voor Windows 8.1, 8, 7, Server 2012 R2, Server 2012 of Server 2008 R2:
   Klik met de rechtermuisknop op het printerpictogram, klik op **Printer properties (Eigenschappen van printer)** en klik vervolgens op het tabblad **Sharing (Delen)** in het dialoogvenster dat wordt weergegeven.

   Voor Windows Vista, XP, Server 2008 of Server 2003:
   Klik met de rechtermuisknop op het printerpictogram en klik vervolgens op **Sharing (Delen)** in het menu dat wordt weergegeven.

   Voor Windows XP:
   Als het volgende menu wordt weergegeven, klikt u op **Network Setup Wizard (Wizard Netwerk instellen)** of op **If you understand the security risks but want to share printers without running the wizard, click here. (Klik hier als u het beveiligingsrisico kent en printers zonder gebruik te maken van de wizard wilt delen.)**.

   Volg in beide gevallen de instructies op het scherm.

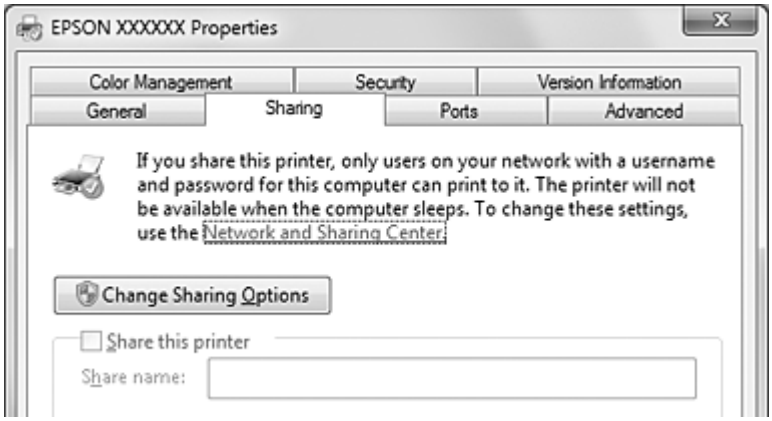

3. Voor Windows 8.1, 8, 7, Vista, XP, Server 2012 R2, Server 2012, Server 2008 R2, Server 2008 of Server 2003:
   Selecteer **Share this printer (Deze printer delen)**. Vervolgens typt u de naam in het vak Share name (Sharenaam) en klikt u op **OK**.

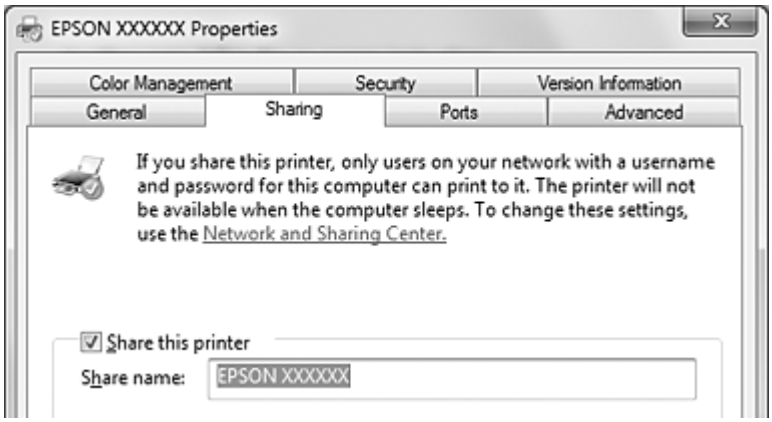

Opmerking:
- ❏ *Gebruik in de naam van de gedeelde printer geen spaties of liggende streepjes. Anders kan er zich een fout voordoen.*

- ❏ *In Windows 8.1, 8, 7, Vista, Server 2012 R2, Server 2012, Server 2008 R2 of Server 2008 kunt u* ***Share this printer (Deze printer delen)*** *pas selecteren wanneer u op* ***Change sharing options (Opties voor delen wijzigen)*** *hebt geklikt.*

U dient de client-computers in te stellen, zodat deze de printer in een netwerk kunnen delen. Zie “De clients instellen” op pagina 51 voor meer informatie.

De printer delen als de firewall is ingeschakeld

Opmerking:
Voer de volgende procedure uit om bestanden en printers te delen als de firewall van Windows is ingeschakeld.

Windows 8.1, 8, Server 2012 R2 of Server 2012

1. Klik op **Desktop (Bureaublad)** in het scherm Start, verplaats de aanwijzer naar de rechterbovenhoek van het scherm, klik op **Settings (Instellingen)** en klik op **Control Panel (Configuratiescherm)**. Klik dan achtereenvolgens op **System and Security (Systeem en beveiliging)** en **Windows Firewall**.

2. Klik op **Turn Windows Firewall on or off (Windows Firewall in- of uitschakelen)** in het venster aan de linkerkant. Zorg ervoor dat **Block all incoming connections, including those in the list of allowed apps (Alle binnenkomende verbindingen blokkeren, inclusief verbindingen in de lijst met toegestane apps)** niet is ingeschakeld en klik vervolgens op **OK**.

3. Klik op **Allow an app or feature through Windows Firewall (Een app of onderdeel toegang geven via Windows Firewall)** in het venster aan de linkerkant.

4. Selecteer **File and Printer Sharing (Bestands- en printerdeling)** en klik vervolgens op **OK**.

Windows 7 of Server 2008 R2

1. Klik op **Start**, **Control Panel (Configuratiescherm)** en **System and Security (Systeem en beveiliging)** en klik vervolgens op **Windows Firewall**.

2. Klik op **Turn Windows Firewall on or off (Windows Firewall in- of uitschakelen)** in het venster aan de linkerkant. Zorg ervoor dat **Block all incoming connections, including those in the list of allowed programs (Alle binnenkomende verbindingen blokkeren, inclusief verbindingen in de lijst met toegestane programma's)** niet is ingeschakeld en klik vervolgens op **OK**.

3. Klik op **Allow a program or feature through Windows Firewall (Een programma of onderdeel toegang geven via Windows Firewall)** in het venster aan de linkerkant.

4. Selecteer **Share file and printer (Bestands- en printerdeling)** en klik vervolgens op **OK**.

Windows Vista of Server 2008

1. Klik op **Start** en klik vervolgens op **Control Panel (Configuratiescherm)**.

2. Klik op **Security (Beveiliging)** en vervolgens op **Windows Firewall** om het dialoogvenster **Windows Firewall** te openen.

3. Klik op **Turn Windows Firewall on or off (Windows Firewall in- of uitschakelen)** in het venster aan de linkerkant. Als het dialoogvenster **User Account Control (Gebruikersaccountbeheer)** wordt weergegeven, klikt u op **Continue (Doorgaan)**.

4. Zorg ervoor dat **Block all incoming connections (Alle binnenkomende verbindingen blokkeren)** niet is ingeschakeld op het tabblad **General (Algemeen)**.

5. Klik op het tabblad **Exceptions (Uitzonderingen)**, selecteer **File and Printer Sharing (Bestands- en printerdeling)** en klik vervolgens op **OK**.

Windows XP of Server 2003

1. Klik op **Start** en klik vervolgens op **Control Panel (Configuratiescherm)**.
2. Klik op **Security Center (Beveiligingscentrum)**.
3. Klik op **Windows Firewall** om het dialoogvenster **Windows Firewall** te openen.
4. Zorg ervoor dat **Don't allow exceptions (Geen uitzonderingen toestaan)** niet is ingeschakeld op het tabblad **General (Algemeen)**.
5. Klik op het tabblad **Exceptions (Uitzonderingen)**, selecteer **File and Printer Sharing (Bestands- en printerdeling)** en klik vervolgens op **OK**.

De clients instellen

In dit gedeelte wordt beschreven hoe u de printerdriver kunt installeren via de gedeelde printer in een netwerk.

Opmerking:

- ❏ *U dient de printerserver in te stellen, zodat de printer in een Windows-netwerk kan worden gedeeld. Zie "De printer instellen als een gedeelde printer" op pagina 47 voor meer informatie.*
- ❏ *In dit gedeelte wordt beschreven hoe u de gedeelde printer kunt openen in een standaardnetwerksysteem via de server (Microsoft-werkgroep). Als u de gedeelde printer niet kunt openen vanwege het netwerksysteem, neemt u contact op met de netwerkbeheerder.*
- ❏ *Als de printerdrivers nog niet op de client zijn geïnstalleerd, moet u dat eerst doen voordat u verder gaat met deze instellingen.*

1. Voor Windows 8.1, 8, Server 2012 R2 of Server 2012:
   Klik op **Desktop (Bureaublad)** in het scherm Start, verplaats de aanwijzer naar de rechterbovenhoek van het scherm, klik op **Settings (Instellingen)** en klik op **Control Panel (Configuratiescherm)**. Klik vervolgens op **View devices and printers (Apparaten en printers weergeven)** in de categorie **Hardware and Sound (Hardware en geluiden)**.

   Voor Windows 7 of Server 2008 R2:
   Klik op **Start** en vervolgens op **Devices and Printers (Apparaten en printers)**.

Voor Windows Vista of Server 2008:
Klik op **Start**, **Control Panel (Configuratiescherm)**, **Hardware and Sound (Hardware en geluiden)**, en ten slotte op **Printers**.

Voor Windows XP Professional of Server 2003:
Klik op **Start** en vervolgens op **Printers and Faxes (Printers en faxapparaten)**.

2. Klik met de rechtermuisknop op de printer waarvoor u de instellingen wilt wijzigen en klik vervolgens op **Printer properties (Eigenschappen van printer)** (Windows 8.1, 8, 7, Server 2012 R2, Server 2012 of Server 2008 R2) of **Properties (Eigenschappen)** (Windows Vista, XP, Server 2008 of Server 2003).

3. Klik op het tabblad **Ports (Poorten)** en vervolgens op **Add Port (Poort toevoegen)**.

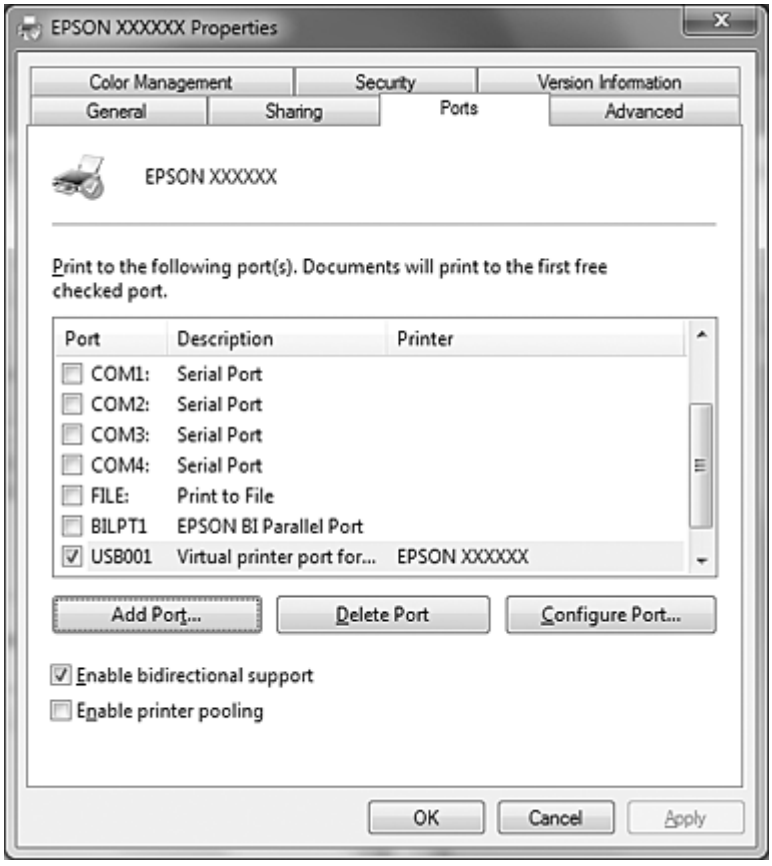

4. Als het venster **Printer Ports (Printerpoorten)** wordt weergegeven, selecteert u **Local Port (Lokale poort)** en klikt u vervolgens op **New Port (Nieuwe poort)**.

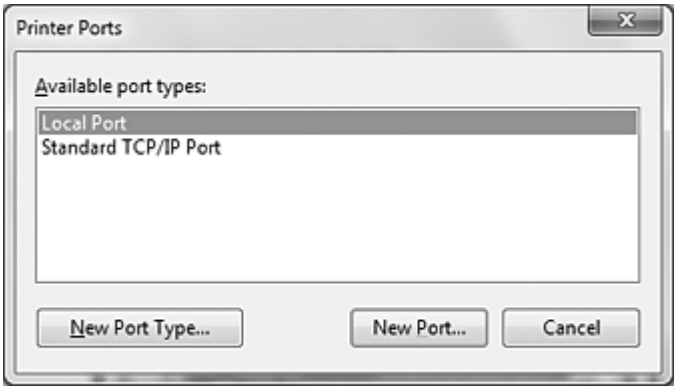

5. Geef de volgende informatie op voor de naam van de poort en klik op **OK**.

   \\De naam van de computer die op de doelprinter is aangesloten\de naam van de gedeelde printer

6. Als u naar het venster **Printer Ports (Printerpoorten)** bent teruggekeerd, klikt u op **Close (Sluiten)**.

7. Controleer of de naam die u voor de poort hebt opgegeven is toegevoegd en is geselecteerd en klik vervolgens op **Close (Sluiten)**.

Afdrukken annuleren

Als de afdrukken niet aan uw verwachtingen voldoen en onjuiste of vreemde tekens of afbeeldingen bevatten, moet u het afdrukken annuleren. Volg de onderstaande instructies om het afdrukken te annuleren.

Printerknop gebruiken

Druk op de knop **Pause** en houd vervolgens de knop **Job Cancel** drie seconden lang ingedrukt om een afdruktaak die wordt uitgevoerd te annuleren.

Via Windows

Dubbelklik op het printerpictogram op de taakbalk.

Als u het afdrukken van alle documenten wilt annuleren, selecteert u **Cancel All Documents (Alle documenten annuleren)** in het menu Printer.

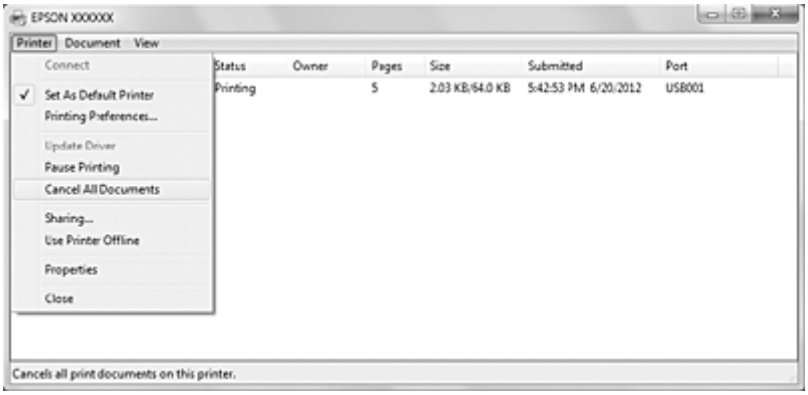

Als u één document wilt annuleren, selecteert u het gewenste document en selecteert u **Cancel (Annuleren)** in het menu Document.

De afdruktaak wordt geannuleerd.

De printersoftware verwijderen

Als u de printerdriver opnieuw wilt installeren of wilt upgraden, moet u de geïnstalleerde printerdriver eerst verwijderen.

De printerdriver en hulpprogramma's verwijderen

1. Sluit alle toepassingen af.

2. Voor Windows 8.1, 8, Server 2012 R2 of Server 2012:
   Klik op **Desktop (Bureaublad)** in het scherm Start, verplaats de aanwijzer naar de rechterbovenhoek van het scherm, klik op **Settings (Instellingen)** en klik op **Control Panel (Configuratiescherm)**.

   Voor Windows 7, Vista, XP, Server 2008 R2, Server 2008 of Server 2003:
   Klik op **Start** en klik vervolgens op **Control Panel (Configuratiescherm)**.

3. Klik op **Uninstall a program (Een programma verwijderen)** (Windows 8.1, 8, 7, Vista, Server 2012 R2, Server 2012, Server 2008 R2 of Server 2008) of klik op het pictogram **Add or Remove Programs (Programma's installeren of verwijderen)** (Windows XP of Server 2003).

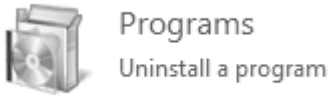

4. Selecteer de **EPSON Printer Software** en klik vervolgens op **Uninstall/Change (Verwijderen/wijzigen)** (Windows 8.1, 8, 7, Vista, Server 2012 R2, Server 2012, Server 2008 R2 of Server 2008) of **Change/Remove (Wijzigen/Verwijderen)** (Windows XP of Server 2003).

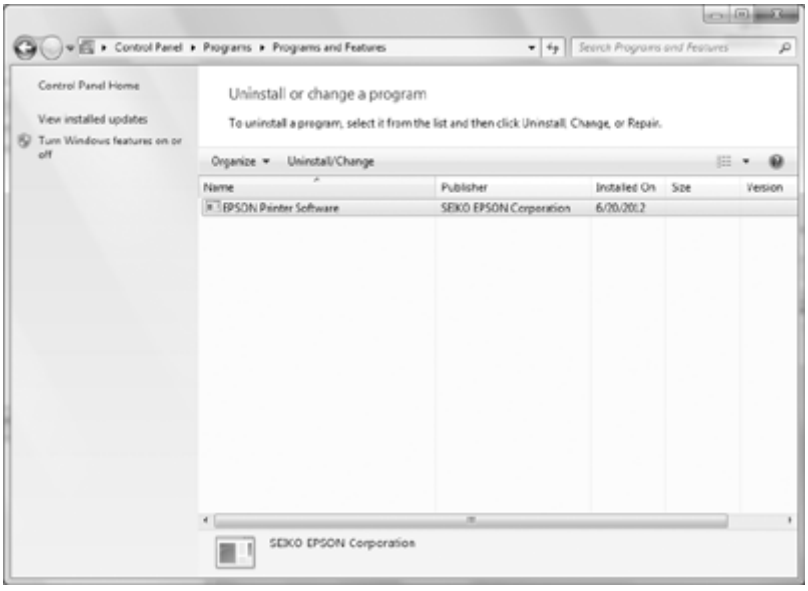

5. Klik op het tabblad **Printer Model (Printermodel)**, selecteer het pictogram van de printer die u wilt verwijderen en klik vervolgens op **OK**.

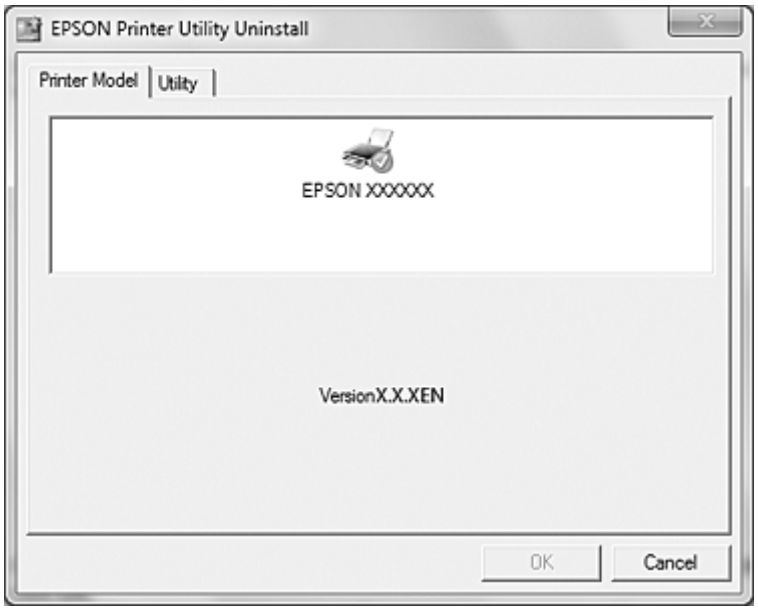

Opmerking:

- ❏ *EPSON Status Monitor 3 (EPSON-statusmonitor 3) wordt automatisch verwijderd wanneer u de printerdriver verwijdert. EPSON Status Monitor 3 (EPSON-statusmonitor 3) kan niet apart worden verwijderd.*

- ❏ *USB Replacement Service en BI Parallel Port Driver kunnen niet apart worden verwijderd. Als u alleen USB Replacement Service of BI Parallel Port Driver wilt verwijderen, controleert u of niets is geselecteerd op het tabblad* ***Printer Model (Printermodel)****. Klik vervolgens op het tabblad* ***Utility (Hulpprogramma's)****, selecteer* ***USB Replacement Service*** *of* ***BI Parallel Port Driver*** *en klik op* ***OK****.*

6. Volg de instructies op het scherm.

Hoofdstuk 5

Bedieningspaneel

Het bedieningspaneel gebruiken

U kunt de knoppen op het bedieningspaneel gebruiken voor een aantal eenvoudige printerfuncties, zoals papier doorvoeren naar de afscheurpositie, formulierdoorvoer, papier laden/uitwerpen, de printkop reinigen en afdruktaken annuleren. De lampjes op het bedieningspaneel geven de printerstatus aan.

Knoppen en lampjes op het bedieningspaneel

Opmerking:
De lampjes knipperen mogelijk als er een fout optreedt. Zie “De foutindicatoren gebruiken” op pagina 61 voor meer informatie.

Voor gebruikers in China

GP-C832

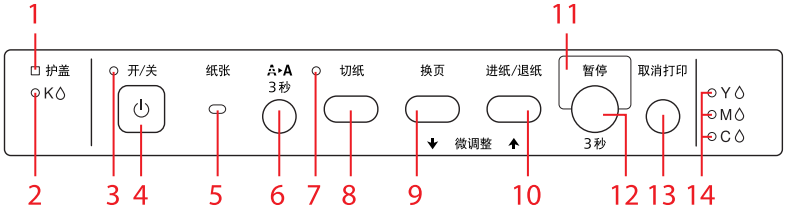

GP-M832

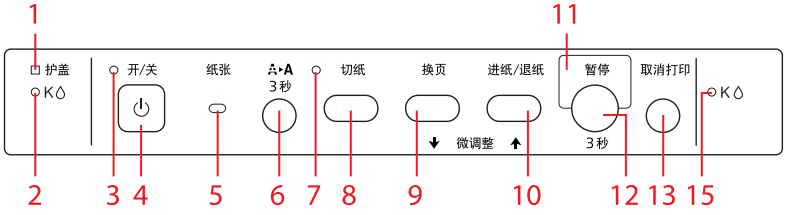

Voor gebruikers in Taiwan

GP-C830

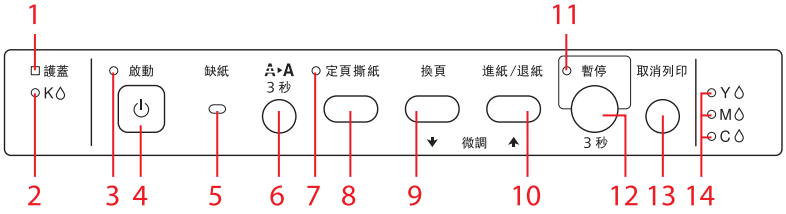

GP-M830

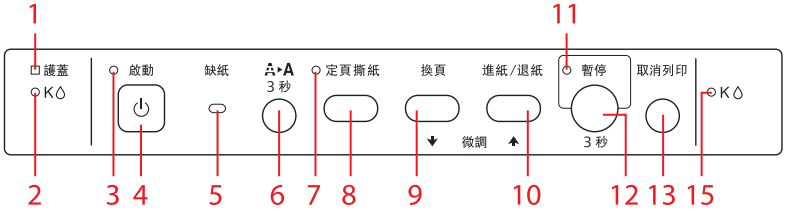

Voor overige gebruikers

GP-C830/GP-C831

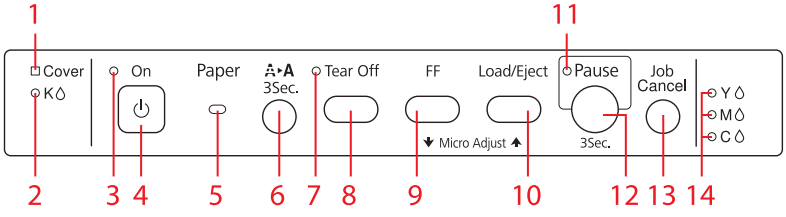

GP-M830/GP-M831

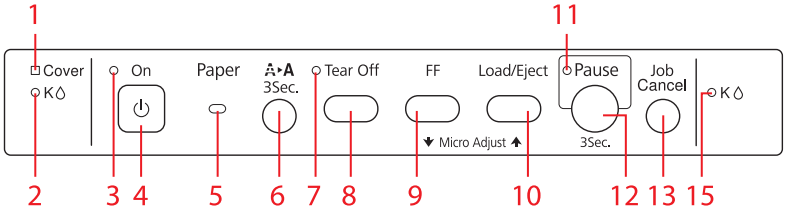

1. Lampje **Cover**

Brandt als de rechter-/linkerinktcartridgeklep of de bovenklep open staat.

2. Linker inktlampje (K)

- ❏ Knippert als de inkt bijna op is.
- ❏ Brandt als er een inktcartridge moet worden vervangen of als de linkercartridgeklep is gesloten zonder dat een inktcartridge is geplaatst.

3. Lampje On

- ❏ Brandt als de printer is ingeschakeld.
- ❏ Knippert bij het ontvangen van gegevens en tijdens het reinigen van de printkop.
- ❏ Knippert snel totdat de printer wordt uitgezet met de knop **On**.

4. Knop On

- ❏ Hiermee wordt de printer ingeschakeld.
- ❏ Hiermee wordt de printer uitgeschakeld als de knop drie seconden ingedrukt wordt gehouden.

5. Lampje Paper

- ❏ Brandt als er geen papier is geladen of als het papier niet correct is geladen.
- ❏ Knippert als het papier niet is uitgeworpen of als het papier is vastgelopen.

6. Knop Cleaning

Hiermee wordt de printkop gereinigd als de knop drie seconden ingedrukt wordt gehouden.

7. Lampje Tear Off

Brandt wanneer kettingpapier zich in de afscheurpositie bevindt.

8. Knop Tear Off

- ❏ Voert kettingpapier door naar de afscheurpositie.
- ❏ Voert kettingpapier terug van de afscheurpositie naar de bovenzijde van het formulier.

9. Knop FF

Hiermee wordt een pagina-einde ingevoegd.

10. Knop Load/Eject

❏ Laadt kettingpapier vanuit de stand-bypositie.

❏ Voert kettingpapier terug naar de stand-bypositie.

11. Lampje Pause

❏ Brandt als het afdrukken is onderbroken.

❏ Knippert als de printer in de modus Nauwkeurig aanpassen staat.

12. Knop Pause

Stopt het afdrukken tijdelijk en hervat het afdrukken als er opnieuw op deze knop wordt gedrukt. Als deze knop gedurende drie seconden of langer wordt ingedrukt, wordt de modus Nauwkeurig aanpassen* ingeschakeld. De printer verlaat deze modus als de knop opnieuw wordt ingedrukt.

13. Knop Job Cancel

Hiermee wordt de afdruktaak geannuleerd als deze knop drie seconden of langer ingedrukt wordt gehouden terwijl de printer is gepauzeerd.

14. Rechter inktlampje (Y, M, C) (GP-C830/GP-C831/GP-C832)

❏ Knippert als de inkt bijna op is.

❏ Brandt als er een inktcartridge moet worden vervangen of als de rechtercartridgeklep is gesloten zonder dat een inktcartridge is geplaatst.

15. Rechter inktlampje (K) (GP-M830/GP-M831/GP-M832)

❏ Knippert als de inkt bijna op is.

❏ Brandt als er een inktcartridge moet worden vervangen of als de rechtercartridgeklep is gesloten zonder dat een inktcartridge is geplaatst.

* Modus Nauwkeurig aanpassen: Als u de knop **Pause** drie seconden ingedrukt houdt, schakelt de printer over naar de modus Nauwkeurig aanpassen. In deze modus kunt u de knoppen **FF** ⬇ en **Load/Eject** ⬆ gebruiken om de positie voor de bovenkant van het formulier of de afscheurpositie aan te passen. Zie “De positie voor de bovenkant van het formulier aanpassen” op pagina 24 voor meer informatie.

Hoofdstuk 6

Problemen oplossen

De foutindicatoren gebruiken

U kunt een groot aantal algemene printerproblemen herkennen aan de lampjes op het bedieningspaneel. Als de printer niet meer werkt en één of meerdere lampjes op het bedieningspaneel branden of knipperen, of er klinkt een pieptoon, gebruik dan de onderstaande tabel om het probleem vast te stellen en op te lossen. Als u het probleem niet kunt verhelpen met de informatie in deze tabel, raadpleegt u “Problemen en oplossingen” op pagina 63.

Lampjes op de printer	**Patroon piep-toon**	**Probleem** / **Oplossing**
○ On ○ Paper	●	Er is geen papier in de tractor-eenheid aangebracht of het papier raakt op tijdens het afdrukken.
		Breng papier aan op de tractor en druk vervolgens op de knop **Load/ Eject**.
○ On ☼ Paper	●	Het papier is niet volledig geladen.
		Verwijder het papier als het is vastgelopen. Breng het papier vervolgens opnieuw op de tractor aan en druk op de knop **Load/ Eject**.
		Het papier is niet volledig uitgeworpen.
		Als het papier te ver is doorgevoerd en het uitwerpen mislukt, drukt u nogmaals op de knop **Load/Eject** om het papier achterwaarts door te voeren. Voer het papier echter niet verder dan 558,8 mm (22 inch) achterwaarts door om te voorkomen dat het papier vastloopt. Als het papier dat u wilt uitwerpen langer is dan ongeveer 550 mm (22 inch), scheurt u het papier af en drukt u vervolgens op de knop **Load/Eject**.
○ On ○ Cover	-	De bovenkap of de klep van de inktcartridge is open.
		Sluit de kleppen.

Lampjes op de printer	Patroon piep-toon	Probleem Oplossing
○ On ○ K ♦ ○ Y ♦* ○ M ♦* ○ C ♦*	●	De houdbaarheid van de cartridge is verstreken. Vervang de inktcartridge. Zie “Een inktcartridge vervangen” op pagina 82 voor meer informatie.
	●	De inktcartridge is niet geïnstalleerd. Installeer de inktcartridge. Zie “Een inktcartridge vervangen” op pagina 82 voor meer informatie.
	●	De inktcartridge zit niet stevig in de sleuf. Druk de inktcartridge opnieuw aan tot hij vastklikt.
○ On Ö K ♦ Ö Y ♦* Ö M ♦* Ö C ♦*	-	Inkt is bijna op. Schaf een nieuwe cartridge aan.
○ On Ö Cover Ö K ♦, Ö Y ♦, Ö M ♦, Ö C ♦ ** Ö K ♦, Ö K ♦ ***	-	De printer heeft binnenkort onderhoud nodig. Neem contact op met een erkende servicemedewerker.
● On ● Cover ● K ♦, ● Y ♦, ● M ♦, ● C ♦ ** ● K ♦, ● K ♦ ***	●●●●●	Er heeft zich een productonderhoudsfout voorgedaan. Neem contact op met een erkende servicemedewerker.

Lampjes op de printer	Patroon piep-toon	Probleem Oplossing
☼ On ☼ Cover ☼ Paper ☼ Tear Off ☼ Pause	●●●●●	Er is een onherstelbare fout opgetreden. Zet de printer uit en controleer of het papier is vastgelopen. Als dat inderdaad het geval is, verwijdert u het vastgelopen papier en schakelt u de printer in. Als de schaal vies is, reinig deze dan met een zachte doek. Zie “De printer reinigen” op pagina 113. Als het probleem blijft aanhouden, schakelt u de printer uit, wacht u een aantal minuten en schakelt u de printer vervolgens opnieuw in.

* De status van het rechter zwarte inktlampje wordt weergegeven voor de GP-M830/GP-M831/GP-M832.

** Alle inktlampjes knipperen tegelijkertijd (GP-C830/GP-C831/GP-C832).

*** Beide inktlampjes knipperen tegelijkertijd (GP-M830/GP-M831/GP-M832).

○ = aan, ☼ = knippert, ☼ = knippert snel

● = Tien lange pieptonen

●●●●● = Vijf reeksen van vijf korte pieptonen (vijfentwintig pieptonen)

Opmerking:
De printer piept eenmaal als de printer overschakelt naar de modus Nauwkeurig aanpassen of deze verlaat. In de modus Nauwkeurig aanpassen piept de printer tevens eenmaal als de printer de standaardpositie voor de bovenkant van het formulier of de standaardafscheurpositie bereikt. Als de printer de minimale en maximale aanpassingslimieten bereikt, geeft de printer twee pieptonen af.

Problemen en oplossingen

Het merendeel van de problemen die optreden bij het gebruik van de printer, kan gemakkelijk worden opgelost.

Voeding

De printer ontvangt geen stroom.

De lampjes op het bedieningspaneel gaan niet branden.	
Oorzaak	**Te verrichten handeling**
De voedingskabel is mogelijk niet aangesloten.	Ga na of de voedingskabel goed is aangesloten op het stopcontact.

Het stopcontact is mogelijk defect.	Gebruik een ander stopcontact als het stopcontact wordt in- of uitgeschakeld via een externe schakelaar of een automatische timer. Sluit een ander elektrisch apparaat, zoals een lamp, aan op het stopcontact en controleer of het stopcontact correct werkt.

Afdrukken

Problemen met afdrukken of afdrukkwaliteit

Het lampje Pause is uit, maar er wordt niets afgedrukt.	
Oorzaak	**Te verrichten handeling**
De software is mogelijk niet goed geïnstalleerd.	Ga na of de software goed op de printer is geïnstalleerd, zoals beschreven in *Hier beginnen*. Controleer de printerinstellingen van de software.
De interfacekabel voldoet mogelijk niet aan de specificaties van de printer of de computer.	Controleer beide uiteinden van de interfacekabel. Zorg ervoor dat de kabel voldoet aan de specificaties voor zowel de printer als de computer.
De printer is mogelijk niet correct ingesteld.	Voor Windows 8.1, 8, Server 2012 R2 of Server 2012: Klik op **Desktop (Bureaublad)** in het scherm Start, verplaats de aanwijzer naar de rechterbovenhoek van het scherm, klik op **Settings (Instellingen)** en klik op **Control Panel (Configuratiescherm)**. Klik vervolgens op **View devices and printers (Apparaten en printers weergeven)** in de categorie **Hardware and Sound (Hardware en geluiden)**. Voor Windows 7 of Server 2008 R2: Klik op **Start** en vervolgens op **Devices and Printers (Apparaten en printers)**. Voor Windows Vista, XP, Server 2008 of Server 2003: Klik achtereenvolgens op **Start**, **Control Panel (Configuratiescherm)** en **Printers and Faxes (Printers en faxapparaten)**. Wanneer het pictogram van de gebruikte printer wordt weergegeven, klikt u hierop met de rechtermuisknop en selecteert u **Printer properties (Eigenschappen van printer)** (Windows 8.1, 8, 7, Server 2012 R2, Server 2012 of Server 2008 R2) of **Properties (Eigenschappen)** (Windows Vista, XP, Server 2008 of Server 2003). Klik vervolgens op de tab **Ports (Poorten)** of **Details** en selecteer de gewenste poort.
Het lampje Paper brandt en u hoort tien pieptonen.	
Oorzaak	**Te verrichten handeling**
Er bevindt zich mogelijk geen papier in de printer.	Laad papier in de printer.

Er is een vreemd geluid hoorbaar vanuit de printer, er klinken tien pieptonen en de printer stopt plotseling.	
Oorzaak	**Te verrichten handeling**
Mogelijk is het papier vastgelopen.	Zet de printer uit en controleer of het papier is vastgelopen. Als dat inderdaad het geval is, verwijdert u het vastgelopen papier en schakelt u de printer in. Als het probleem blijft aanhouden, schakelt u de printer uit, wacht u een aantal minuten en schakelt u de printer vervolgens opnieuw in.
Er klinken vijf reeksen van vijf korte pieptonen (vijfentwintig keer) en alle lampjes behalve de inktlampjes knipperen.	
Oorzaak	**Te verrichten handeling**
Er is een onherstelbare fout opgetreden.	Zet de printer uit en weer aan. Als het probleem aanhoudt, controleert u of het papier is vastgelopen. Als dat niet het geval is, neemt u contact op met de dealer of een geautoriseerde monteur.
Afdrukkwaliteit neemt af.	
Oorzaak	**Te verrichten handeling**
De spuitkanaaltjes van de printkop zijn verstopt.	Voer het hulpprogramma Head Cleaning (Reiniging koppen) uit om eventueel verstopte spuitkanaaltjes schoon te maken. Zie “De printkop reinigen” op pagina 108 voor meer informatie.
Er worden inktcartridges gebruikt die niet door Epson zijn vervaardigd.	Gebruik altijd originele Epson-cartridges.
Medicijnzakken kunnen vuil worden als wordt afgedrukt in een omgeving met een hoge luchtvochtigheid en het oppervlak van de medicijnzakken is gemaakt van polyvinylhars.	Druk af in een omgeving met een luchtvochtigheid van 65% of minder.
De afdruk kan wazig worden, afhankelijk van het afdrukmateriaal.	Pas de afdrukdichtheid voor het afdrukmateriaal aan en voorkom dat de afdruk wazig wordt. Zie “Printerinstellingen” op pagina 30 voor meer informatie.
Er verschijnen onjuist uitgelijnde verticale strepen.	
Oorzaak	**Te verrichten handeling**
De openingen in de printkop zijn niet goed uitgelijnd.	Voer het hulpprogramma Print Head Alignment (Uitlijning printkoppen) uit. Zie “De printkop uitlijnen” op pagina 110 voor meer informatie.
De afdruksnelheid is laag bij verbinding via de parallelle poort.	
Oorzaak	**Te verrichten handeling**

De parallelle interface is niet ingesteld op communicatie op hoge snelheid.	Gebruik BI Parallel Port Driver, dat is geïnstalleerd met de printerdriver, om te communiceren op hoge snelheid. Zie “BI Parallel Port Driver” op pagina 44 voor meer informatie.

De afgedrukte tekens zijn niet naar verwachting.

De tekststijl of tekens die u met de software hebt verzonden, zijn niet afgedrukt.	
Oorzaak	**Te verrichten handeling**
De software is mogelijk niet goed geconfigureerd.	Ga na of de software goed is geconfigureerd voor de printer.

Problemen met de afdrukpositie

Het begin van de afdruk bevindt zich te hoog of te laag op de pagina, of het onderste gedeelte van één pagina wordt afgedrukt op het bovenste gedeelte van de volgende pagina.	
Oorzaak	**Te verrichten handeling**
De instellingen voor de bovenmarge of de bovenkant van het formulier zijn niet juist.	Controleer de instellingen voor de bovenmarge of de bovenkant van het formulier in uw toepassing. Zie “Afdrukbaar gebied” op pagina 99 voor meer informatie. U kunt de instelling voor de bovenkant van het formulier ook wijzigen met de functie Nauwkeurig aanpassen. De instellingen die u in de Windows-toepassing hebt aangebracht krijgen echter voorrang boven de instellingen in de modus Nauwkeurig aanpassen. Zie “De positie voor de bovenkant van het formulier aanpassen” op pagina 24 voor meer informatie.
Het afdrukken begint te ver naar rechts of links op de pagina.	
Oorzaak	**Te verrichten handeling**
De linker- of rechtermarge is verkeerd ingesteld.	Controleer de instellingen van de marges in uw toepassing en pas deze zo nodig aan. Zie “Afdrukbaar gebied” op pagina 99 voor meer informatie. Als de instellingen niet kunnen worden gewijzigd in uw toepassing, past u de afdrukpositie horizontaal aan in de printerdriver. Zie “De afdrukpositie aanpassen” op pagina 41 voor meer informatie.
De paginalengte komt niet overeen met de lengte van het papier.	
Oorzaak	**Te verrichten handeling**
De instellingen voor de paginalengte in de toepassingssoftware zijn mogelijk onjuist.	Controleer de instelling voor de paginalengte in uw toepassing en pas deze zo nodig aan.

Papier gebruiken

Problemen bij laden of invoeren van papier

Het papier wordt niet ingevoerd door de tractor.	
Oorzaak	**Te verrichten handeling**
Het papier is mogelijk losgeraakt van de tractor.	Plaats het papier weer goed in de tractor.
De papiertoevoer is geblokkeerd.	Zorg ervoor dat de papiertoevoer niet wordt geblokkeerd door een kabel of een ander object.
De afscheurpositie is niet juist uitgelijnd.	
Oorzaak	**Te verrichten handeling**
De instelling voor de afscheurpositie is niet juist.	Gebruik de functie Nauwkeurig aanpassen om de afscheurpositie aan te passen. Zie “De afscheurpositie aanpassen” op pagina 23 voor meer informatie.
Het papier wordt scheef ingevoerd of loopt vast.	
Oorzaak	**Te verrichten handeling**
De papiertoevoer bevindt zich te ver van de printer.	Zorg ervoor dat de papiertoevoer zich minder dan 1 meter (3 voet) van de printer vandaan bevindt.
De gaten aan de zijkanten van het papier zijn niet goed uitgelijnd.	Zorg ervoor dat de gaten aan de zijkanten van het papier met elkaar zijn uitgelijnd. Zorg er eveneens voor dat de geleide-eenheden zijn vergrendeld en de afdekkingen ervan zijn gesloten.
U gebruikt mogelijk papier van een verkeerd formaat of met een verkeerde dikte.	Zorg ervoor dat het formaat en de dikte van het papier voldoen aan de specificaties. Zie “Papier” op pagina 96 voor informatie over de specificaties voor kettingpapier.
Het papier loopt mogelijk vast, afhankelijk van uw bedrijfsomgeving.	U kunt een papierstoring voorkomen door de modus Silent Feed (Stille aanv.) te selecteren met de printerdriver. Zie “Printerinstellingen” op pagina 30.
Het papier wordt niet goed uitgeworpen.	
Oorzaak	**Te verrichten handeling**
De pagina is wellicht te lang of te kort.	Scheur de papiertoevoer af en werp de pagina uit. Gebruik uitsluitend papier dat voldoet aan de lengtespecificaties onder “Papier” op pagina 96.

Netwerkproblemen

Er is een communicatiefout opgetreden.	
Oorzaak	**Te verrichten handeling**
Er zijn meerdere gebruikers tegelijkertijd op één enkele computer aangemeld.	Op een computer met Windows 8.1/8/7/Vista/XP met meerdere gebruikers kan er een communicatiefout optreden als er naar een nieuwe gebruiker wordt overgeschakeld en deze gebruiker een nieuwe afdruktaak start terwijl de afdruktaak van de vorige gebruiker nog niet is voltooid. Controleer of de afdruktaak van de vorige gebruiker is voltooid en of de gebruiker zich heeft afgemeld voordat de nieuwe gebruiker een afdruktaak start.

Overige problemen

De kleureninkten worden zelfs bij het afdrukken van documenten in zwart-wit verbruikt (uitsluitend GP-C830/GP-C831/GP-C832).	
Oorzaak	**Te verrichten handeling**
Niet alleen de zwarte inkt, maar ook de kleureninkten worden verbruikt tijdens de volgende bewerkingen: reinigen van de printkop en zelfreiniging.	-

Problemen met de USB-aansluiting verhelpen

Lees dit gedeelte als u problemen ondervindt bij het gebruik van de printer als de printer op een USB-aansluiting is aangesloten.

Zorg ervoor dat u een model computer gebruikt waarop Windows 8.1, 8, 7, Vista, XP of 2000 vooraf is geïnstalleerd

U moet gebruikmaken van een model computer waarop Windows 8.1, 8, 7, Vista, XP of 2000 vooraf is geïnstalleerd. U kunt wellicht de USB-printerdriver niet installeren of uitvoeren op een computer die geen USB-poort heeft of die is opgewaardeerd van Windows 95 naar Windows XP, Me, 98 of 2000.

Neem contact op met uw dealer voor meer informatie over uw computer.

De printer werkt niet goed met de USB-kabel.

Probeer één of meerdere van de onderstaande oplossingen als de printer niet goed werkt met de USB-kabel.

- ❏ Zorg ervoor dat u een standaard, afgeschermde USB-kabel gebruikt.
- ❏ Als u een USB-hub gebruikt, sluit u de printer aan op de eerste aansluiting van de hub; anders sluit u de printer rechtstreeks aan op de USB-poort van de computer.

Papierstoringen oplossen

Voer onderstaande stappen uit om een papierstoring op te lossen.

⚠ ***Let op:***
Trek het vastgelopen papier voorzichtig naar buiten. Als u het vastgelopen papier met kracht verwijdert, kunnen papiersnippers in de printer achterblijven of kan de printer beschadigd raken.

Als de printer een fout detecteert en stopt met afdrukken:

1. Scheur het afgedrukte gedeelte van het papier af.
2. Open de afdekking van beide geleiders.
3. Verwijder het papier. Trek het kettingpapier voor- of achterwaarts de printer uit.

   Opmerking:
   Trek het papier recht uit de printer.

4. Open de bovenklep en controleer of er geen papier is achtergebleven.
5. Plaats het kettingpapier in de tractor. Zie “Afdrukken op kettingpapier” op pagina 15.
6. Zet de printer uit en vervolgens weer aan.
7. Bepaal welke pagina's niet correct zijn afgedrukt en druk deze opnieuw af.

Als de gebruiker een papierstoring ontdekt voordat de printer een fout detecteert:

1. Druk op de knop **Pause** om het afdrukken te stoppen.

2. Houd de knoppen **Tear Off** en **FF** ongeveer drie seconden lang ingedrukt. Het vastgelopen papier wordt vrijgegeven.

3. Scheur het afgedrukte gedeelte van het papier af.

4. Open de afdekking van beide geleiders.

5. Verwijder het papier. Trek het kettingpapier voor- of achterwaarts de printer uit.

   Opmerking:
   Trek het papier recht uit de printer.

6. Open de bovenklep en controleer of er geen papier is achtergebleven.

7. Plaats het kettingpapier in de tractor. Zie “Afdrukken op kettingpapier” op pagina 15.

8. Druk op de knop **Job Cancel** om het afdrukken te annuleren.

9. Druk op de knop **Pause** om het afdrukken te hervatten.

10. Bepaal welke pagina's niet zijn afgedrukt en druk deze opnieuw af.

Hoofdstuk 7

Help en ondersteuning

Technische ondersteuning (website)

Deze website van Epson biedt u technische ondersteuning bij problemen die u niet kunt oplossen met de informatie in de productdocumentatie. Als u een werkende internetverbinding hebt, gaat u naar:

http://support.epson.net/

Ga voor de nieuwste drivers, vragen en antwoorden, handleidingen en ander materiaal om te downloaden naar:

http://www.epson.com

Ga vervolgens naar de sectie Help en ondersteuning van de Epson-website.

Contact opnemen met de klantenondersteuning

Voordat u contact opneemt met Epson

Als uw Epson-product niet correct werkt en u het probleem niet kunt oplossen met behulp van de informatie voor probleemoplossing in de productdocumentatie, kunt u voor hulp contact opnemen met de klantenondersteuning. Als uw land hierna niet wordt vermeld, neemt u contact op met de leverancier bij wie u het apparaat hebt aangeschaft.

De klantenondersteuning kan u veel sneller van dienst zijn als u de volgende gegevens bij de hand hebt:

- Het serienummer van het product
  (Het etiket met het serienummer vindt u meestal aan de achterzijde van de printer.)
- Het model van het product
- De versie van de productsoftware
  (Voor het versienummer klikt u op de knop **About (Over)**, **Version Info (Versie-info)** of een vergelijkbare knop in uw toepassing.)

- ❏ Het merk en het model van uw computer
- ❏ De naam en de versie van het besturingssysteem van uw computer
- ❏ De namen en de versies van de toepassingen die u meestal met het product gebruikt

Ondersteuning voor gebruikers in Australië

Epson Australië wil de klant een uitstekende klantenondersteuning bieden. Naast de productdocumentatie kunt u op de volgende plekken terecht voor hulp en ondersteuning:

Uw leverancier

Vaak kan uw leverancier u helpen bij het opsporen en oplossen van een probleem. Bij problemen dient u altijd in eerste instantie contact op te nemen met de leverancier. Vaak kan de leverancier uw probleem snel oplossen en als het nodig is kan hij u vertellen welke stappen u verder moet ondernemen.

Internetadres http://www.epson.com.au

Surf eens naar de website van Epson Australië. Het is de moeite waard daar af en toe een kijkje te nemen. De site bevat een downloadsectie voor drivers, informatie over hoe u contact opneemt met Epson en informatie over producten en technische ondersteuning (per e-mail).

Epson-helpdesk

Voor hulp en ondersteuning kunt u altijd nog de helpdesk van Epson raadplegen. Onze medewerkers kunnen u helpen bij de installatie, de configuratie en het gebruik van uw Epson-product. Bij de medewerkers van onze verkoophelpdesk kunt u terecht voor informatie over nieuwe Epson-producten en voor informatie over de leveranciers of service-agenten bij u in de buurt. Hier kunt u met veel verschillende vragen terecht.

De helpdesknummers zijn:

Telefoon:	1300 361 054
Fax:	(02) 8899 3789

Houd alle relevante informatie bij de hand als u contact opneemt met de helpdesk. Hoe meer informatie u bij de hand hebt, des te sneller het probleem kan worden opgelost. Deze informatie is bijvoorbeeld de documentatie van uw Epson-product, het type computer, het besturingssysteem en de toepassingen die u gebruikt en alle andere informatie die u relevant acht.

Ondersteuning voor gebruikers in Singapore

Epson Singapore biedt de volgende informatiebronnen, ondersteuning en diensten:

Internet (http://www.epson.com.sg)

Hier vindt u informatie over productspecificaties, drivers die u kunt downloaden, FAQ's, inlichtingen over nieuwe producten en kunt u terecht voor technische ondersteuning via e-mail.

Ondersteuning voor gebruikers in Thailand

Contactgegevens, ondersteuning en services:

Internet (http://www.epson.co.th)

Hier vindt u informatie over productspecificaties, drivers die u kunt downloaden, FAQ's en kunt u terecht voor technische ondersteuning via e-mail.

Ondersteuning voor gebruikers in Indonesië

Contactgegevens, ondersteuning en services:

Internet (http://www.epson.co.id)

- Informatie over productspecificaties en drivers die u kunt downloaden
- FAQ's en technische ondersteuning via e-mail

Ondersteuning voor gebruikers in Hongkong

Voor technische ondersteuning en alle andere aftersales-services kunt u contact opnemen met Epson Hong Kong Limited.

Homepage

Epson Hong Kong heeft een eigen homepage in het Chinees en in het Engels met de volgende informatie:

- ❏ Productinformatie
- ❏ FAQ's
- ❏ De nieuwste drivers voor Epson-producten

Het adres van deze homepage is:

http://www.epson.com.hk

Ondersteuning voor gebruikers in Maleisië

Contactgegevens, ondersteuning en services:

Internet (http://www.epson.com.my)

- ❏ Informatie over productspecificaties en drivers die u kunt downloaden
- ❏ FAQ's en technische ondersteuning via e-mail

Ondersteuning voor gebruikers in India

Contactgegevens, ondersteuning en services:

Internet (http://www.epson.co.in)

Informatie over productspecificaties, drivers die u kunt downloaden en algemene informatie over producten.

Ondersteuning voor gebruikers op de Filipijnen

Voor technische ondersteuning en alle andere aftersales-services kunt u contact opnemen met Epson Philippines Corporation.

Internet (http://www.epson.com.ph)

Hier vindt u informatie over productspecificaties, drivers die u kunt downloaden, FAQ's en kunt u terecht voor technische ondersteuning via e-mail.

Ondersteuning voor gebruikers in Europa

In het **Pan-European Warranty Document (pan-Europese garantiebewijs)** leest u hoe u contact kunt opnemen met de klantenservice van Epson.

Ondersteuning voor gebruikers in Noord-Amerika

Epson biedt de hieronder genoemde technische ondersteuning.

Ondersteuning via internet

Ga naar de ondersteuningswebsite voor uw printer van Epson (V.S. of Canada) voor oplossingen voor veelvoorkomende problemen. U kunt drivers en documentatie downloaden, veelgestelde vragen en advies bij probleemoplossing opzoeken of een e-mailbericht naar Epson sturen met uw vragen.

Met een ondersteuningsmedewerker spreken

Zorg, voordat u Epson belt voor ondersteuning, dat u de volgende informatie bij de hand hebt:

- ❏ Productnaam
- ❏ Serienummer van product (op de achterzijde van het product)
- ❏ Aankoopbewijs (zoals een kwitantie) en datum van aankoop
- ❏ Computerconfiguratie
- ❏ Beschrijving van het probleem

Bel vervolgens met:

- ❏ V.S.: (562) 290-4322, 06.00 tot 20.00 uur, Pacific Time, maandag t/m vrijdag, en 07.00 tot 16.00 uur, zaterdag.
- ❏ Canada: (905) 709-2567, 06.00 tot 18.00 uur, Pacific Time, maandag t/m vrijdag.

Dagen en tijden voor ondersteuning kunnen zonder kennisgeving worden gewijzigd. Mogelijk worden kosten in rekening gebracht voor (interlokale) telefoongesprekken.

Voorraden en accessoires aanschaffen

U kunt linten van Epson aanschaffen op http://www.epson.com (verkoop V.S.) of http://www.epson.ca (verkoop Canada). U kunt ook voorraden betrekken bij een erkende Epson-wederverkoper. U kunt de dichtstbijzijnde vinden door 800-GO-EPSON (800-463-7766) te bellen.

Ondersteuning voor gebruikers in Latijns-Amerika

Epson biedt de hieronder genoemde technische ondersteuning.

Ondersteuning via internet

Ga naar de ondersteuningswebsite voor uw printer van Epson voor oplossingen voor veelvoorkomende problemen. U kunt drivers en documentatie downloaden, veelgestelde vragen en advies bij probleemoplossing opzoeken of een e-mailbericht naar Epson sturen met uw vragen.

Met een ondersteuningsmedewerker spreken

Zorg, voordat u Epson belt voor ondersteuning, dat u de volgende informatie bij de hand hebt:

- ❏ Productnaam
- ❏ Serienummer van product (op de achterzijde van het product)
- ❏ Aankoopbewijs (zoals een kwitantie) en datum van aankoop
- ❏ Computerconfiguratie
- ❏ Beschrijving van het probleem

Bel vervolgens met:

Land	**Telefoon**
Argentinië	(54 11) 5167-0300
Brazilië	0800-880-0094
Bolivia*	800-100-116
Chili	(56 2) 484-3400
Colombia	(57 1) 523-5000
Costa Rica	800-377-6627

Land		Telefoon
Dominicaanse Republiek*		1-888-760-0068
Ecuador*		1-800-000-044
El Salvador*		800-6570
Guatemala*		1-800-835-0358
Honduras**		800-0122 Code: 8320
Mexico	Mexico Stad Overige steden	(52 55) 1323-2052 01-800-087-1080
Nicaragua*		00-1-800-226-3068
Panama*		00-800-052-1376
Peru	Lima Overige steden	(51 1) 418-0210 0800-10126
Uruguay		00040-5210067
Venezuela		(58 212) 240-1111

* Neem contact op met uw lokale telefoonbedrijf als u dit gratis nummer wilt bellen met een mobiele telefoon.

** Kies de eerste zeven cijfers, wacht tot u een bericht hoort, en voer vervolgens de code in.

Als uw land niet in de lijst voorkomt, neemt u contact op met het dichtstbijzijnde kantoor van Epson. Mogelijk worden er extra kosten in rekening gebracht voor lokale of interlokale telefoongesprekken.

Voorraden en accessoires aanschaffen

U kunt originele linten van Epson aanschaffen bij een erkende Epson-wederverkoper. U kunt de dichtstbijzijnde wederverkoper vinden door contact op te nemen met Epson zoals hierboven beschreven.

Hoofdstuk 8

Verbruiksartikelen

De inktcartridges vervangen

Originele Epson-inktcartridges

Als een van de inktcartridges moet worden vervangen, kunt u niet meer afdrukken. Originele Epson-inktcartridges zijn ontworpen en geproduceerd voor een correcte werking met uw Epson-printer. Ze zorgen voor een juiste werking en een lange gebruiksduur van de printerkop en andere printeronderdelen. Andere producten die niet zijn gemaakt door Epson, kunnen uw printer schade toebrengen. Deze wordt niet door de garantie van Epson gedekt.

Uw printer gebruikt de volgende inktcartridges:

	GP-C830	**GP-M830**	**GP-C831**	**GP-M831**	**GP-C832**	**GP-M832**
Black (Zwart)	GJIC4(K) S020559	GJIC4(K) S020559	GJIC5(K) S020563	GJIC5(K) S020563	GJIC6(K) S020567	GJIC6(K) S020567
Cyan (Cyaan)	GJIC4(C) S020560	-	GJIC5(C) S020564	-	GJIC6(C) S020568	-
Magenta	GJIC4(M) S020561	-	GJIC5(M) S020565	-	GJIC6(M) S020569	-
Yellow (Geel)	GJIC4(Y) S020562	-	GJIC5(Y) S020566	-	GJIC6(Y) S020570	-

De inktcartridgestatus controleren

U kunt de cartridgestatus op de volgende manieren controleren:

❏ Dubbelklik op het printerpictogram op de taakbalk. Zie “EPSON Status Monitor 3 (EPSON-statusmonitor 3) instellen” op pagina 34 voor informatie over het toevoegen van een snelkoppelingspictogram aan de taakbalk.

❑ Open de printerdriver, klik op het tabblad **Utility (Hulpprogramma's)** en klik vervolgens op de knop **EPSON Status Monitor 3 (EPSON-statusmonitor 3)**.

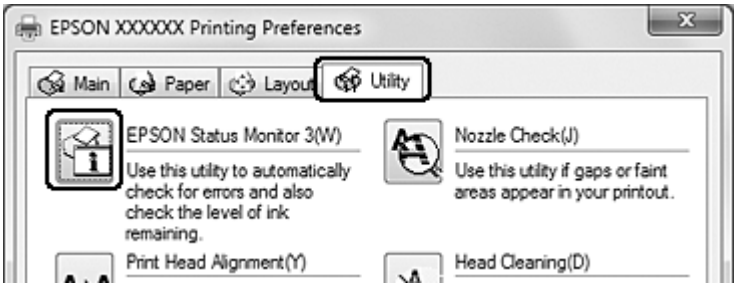

Er verschijnt een grafische weergave van de cartridgestatus.

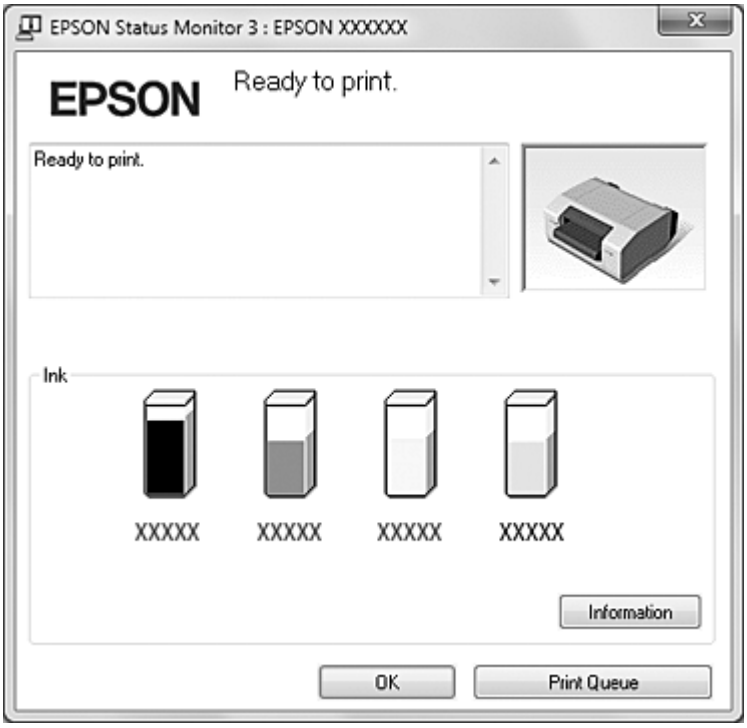

Opmerking:
Als een van de inktcartridges in de printer kapot is, niet compatibel is met het model printer of onjuist is geïnstalleerd, kan EPSON Status Monitor 3 (EPSON-statusmonitor 3) de inktcartridgestatus niet nauwkeurig weergeven. Vervang of herinstalleer een cartridge altijd als EPSON Status Monitor 3 (EPSON-statusmonitor 3) dat aangeeft.

❏ Het venster met de voortgangsbalk verschijnt automatisch wanneer u een afdruktaak start.

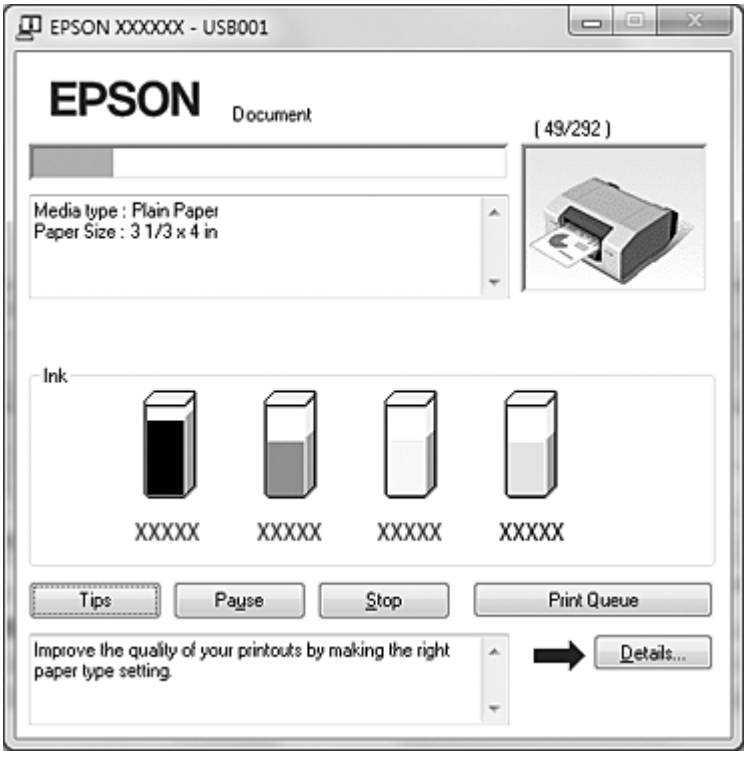

Opmerking:
U kunt de voortgangsbalk automatisch laten weergeven door op het tabblad ***Utility (Hulpprogramma's)*** *in het dialoogvenster van de printerdriver te klikken, op* ***Other Config (Andere config)*** *te klikken en vervolgens het selectievakje* ***Show Progress Meter (Voortgangsbalk weergeven)*** *in te schakelen.*

Voorzorgsmaatregelen voor het vervangen van inktcartridges

Lees alle instructies in dit gedeelte door voordat u een cartridge vervangt.

❏ Dit product werkt met cartridges die zijn voorzien van een chip die de hoeveelheid resterende inkt berekent. Zo kan een cartridge probleemloos worden verwijderd en vervolgens opnieuw worden geïnstalleerd. Telkens wanneer er een cartridge in de printer wordt geplaatst, wordt er echter een beetje inkt verbruikt omdat de printer een controle uitvoert.

❏ Een ventieltje in de inkttoevoer voorkomt lekkage. Wel wordt aangeraden om voorzichtig om te gaan met de cartridge. Raak de inkttoevoer of het gebied eromheen niet aan.

- Er wordt inkt verbruikt tijdens de volgende bewerkingen: het laden van inkt wanneer een cartridge voor het eerst wordt geplaatst, reiniging van de printkop en de automatische reiniging die regelmatig wordt uitgevoerd.
- Verwijder voor een zo efficiënt mogelijk inktverbruik een cartridge alleen als u deze direct kunt vervangen.
- Probeer de cartridges niet bij te vullen. Andere producten die niet door Epson zijn vervaardigd, kunnen leiden tot beschadiging die niet onder de garantie van Epson valt. Bovendien kunnen dergelijke producten in bepaalde omstandigheden leiden tot een verkeerd functioneren van het product.
- Houd inktcartridges buiten het bereik van kinderen en drink de inkt niet op.
- Wees voorzichtig met gebruikte cartridges. Er kan inkt rond de inkttoevoer kleven. Als u inkt op uw huid krijgt, wast u de plek grondig met water en zeep. Als u inkt in uw ogen krijgt, moet u uw ogen onmiddellijk uitspoelen met water. Raadpleeg onmiddellijk een arts als u ondanks grondig spoelen niet goed ziet of last houdt van uw ogen.
- Epson raadt het gebruik van originele Epson-cartridges aan. Het gebruik van niet-originele cartridges kan leiden tot schade die niet onder de garantie van Epson valt. Bovendien kan het gebruik van dergelijke producten er in bepaalde omstandigheden toe leiden dat het product niet correct functioneert. De kwaliteit of betrouwbaarheid van niet-originele inkt kan niet door Epson worden gegarandeerd. Als niet-originele inktcartridges worden gebruikt, wordt de inktcartridgestatus niet weergegeven.
- Open de verpakking van de inktcartridge pas als u deze in het product gaat plaatsen.
- Gebruik de inktcartridges binnen zes maanden na installatie in de printer.
- Laat de oude cartridge in het product zitten tot u een nieuwe hebt aangeschaft. Anders kan de inkt in de spuitkanaaltjes van de printkop opdrogen.
- U kunt niet langer afdrukken als één van de cartridges moet worden vervangen, zelfs niet als de andere nog inkt bevatten. Vervang de verbruikte cartridge voordat u gaat afdrukken.
- Schakel het product niet uit en open de klep van de inktcartridge niet terwijl de inkt wordt geladen (het aan-uitlampje On knippert). Als u de klep opent, wordt er nieuwe inkt geladen, waardoor er nog meer inkt wordt verbruikt. Ook kan het normale afdrukken worden verstoord.
- Als de inktcartridge niet wordt herkend, zelfs niet als deze correct is geplaatst, kan er vuil aan de groene IC-chip zitten. Verwijder de cartridge, veeg de IC-chip met een zachte doek af en plaats de cartridge opnieuw.

- De kleurcorrectie door het product veronderstelt het gebruik van oorspronkelijke Epson-inktcartridges. Het gebruik van niet-oorspronkelijke cartridges kan leiden tot een slechtere afdrukkwaliteit en verminderde prestaties.
- Wanneer een inktlampje knippert of brandt, is de inktcartridge niet op de juiste manier geïnstalleerd. Controleer of de cartridge op de juiste manier is geïnstalleerd.
- Als u na het installeren van de inktcartridge niet normaal kunt afdrukken, drukt u drie seconden op de knop **Cleaning**. Als u hiermee het probleem niet oplost, herhaalt u het proces één of twee keer.
- Als u het product uitschakelt met de knop **On** wordt de printkop automatisch afgedekt zodat de inkt niet uitdroogt. Als u de printer na het installeren van inktcartridges niet gebruikt, schakel deze dan uit met de knop **On**. Koppel de voedingskabel niet los en schakel de circuitonderbreker niet uit terwijl het apparaat is ingeschakeld.
- Wanneer u de printer verplaatst of vervoert nadat u inktcartridges hebt geïnstalleerd, doe dit dan met de inktcartridges erin.
- Tijdens het afdrukken wordt de zwarte inktcartridge met de meeste resterende inkt gebruikt (alleen GP-M830/GP-M831/GP-M832).
- U kunt niet afdrukken als de vervangingsdatum van een van de zwarte inktcartridges is bereikt (alleen GP-M830/GP-M831/GP-M832).

Een inktcartridge vervangen

Opmerking:

- *Open de verpakking van de inktcartridge pas als u deze in het product gaat plaatsen.*
- *Zie “De inktcartridgestatus controleren” op pagina 78 voor informatie over het controleren van de status van elke afzonderlijke inktcartridge.*

In deze tabel worden de statuslampjes beschreven en de eventuele maatregelen die u moet nemen.

Lampjes	Maatregel
☼	Inkt is bijna op. Schaf een nieuwe cartridge aan.
○	De houdbaarheid van de cartridge is verstreken. Vervang de inktcartridge.

☼ : knipperend ○ : aan

Volg de onderstaande instructies om een inktcartridge te vervangen.

Let op:
Haal de cartridge pas uit het product wanneer u de nieuwe cartridge kunt installeren.

Opmerking:
- *In de illustraties wordt het vervangen van de zwarte inktcartridge aan de linkerkant getoond. De instructies zijn echter voor alle cartridges gelijk.*
- *Zorg er tijdens het installeren van een inktcartridge in de GP-C830/GP-C831/GP-C832 voor dat de klant van de cartridge overeenkomt met de kleur van het label dat aan de printer is bevestigd.*

1. Controleer of het aan-uitlampje On brandt, maar niet knippert.
2. Open de klep van de inktcartridges.

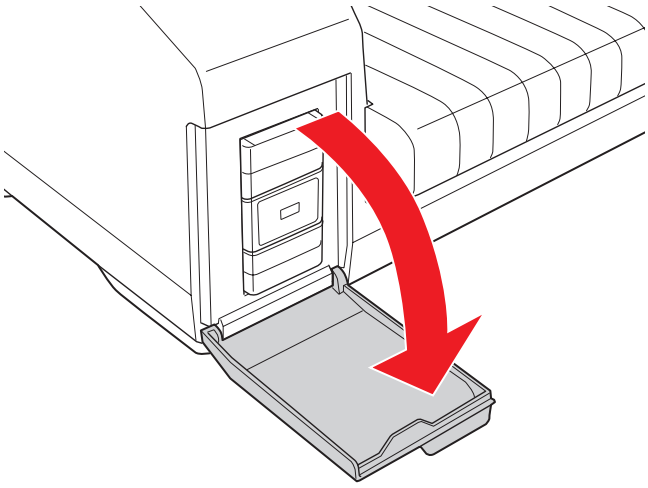

Opmerking:
Wacht vier seconden of langer voordat u de inktcartridge verwijdert. Er kan anders inkt uit spuiten.

3. Druk de gebruikte cartridge even in en laat deze dan los, zodat de cartridge iets naar buiten springt.

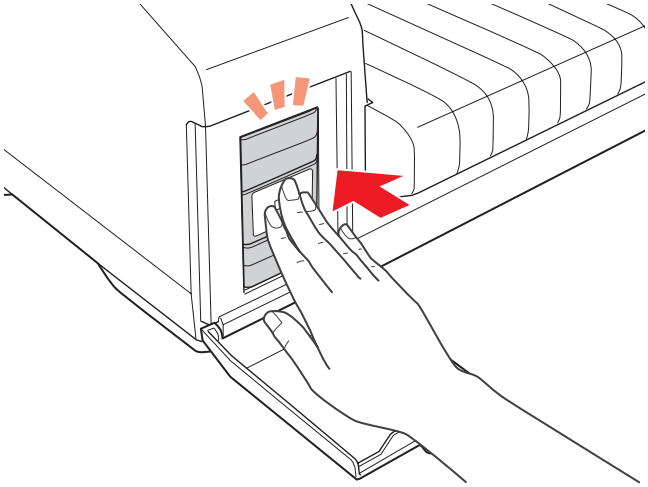

4. Trek de gebruikte cartridge voorzichtig recht uit de sleuf. Gooi de lege cartridge weg in overeenstemming met de plaatselijke milieuvoorschriften.

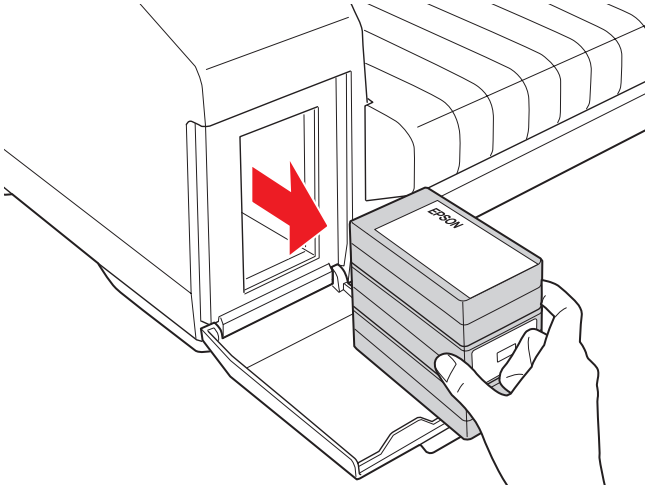

5. De beste resultaten worden verkregen wanneer de nieuwe inktcartridge vier of vijf keer goed wordt geschud.

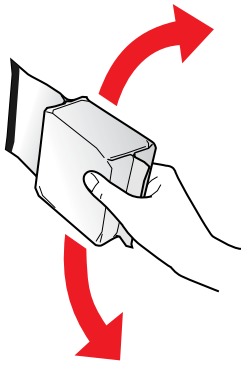

6. Haal de nieuwe cartridge uit de verpakking.

Let op:

- *Raak de groene chip aan de zijkant van de cartridge niet aan. Hierdoor kan de cartridge beschadigd raken.*

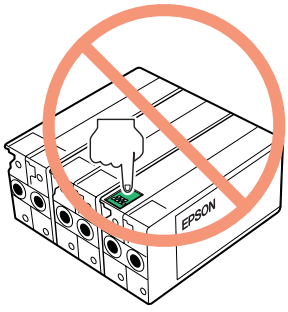

- *Installeer na het verwijderen van de oude cartridge altijd onmiddellijk een nieuwe. Als de cartridge niet meteen wordt geïnstalleerd, kunt u mogelijk niet afdrukken.*
- *Probeer de cartridges niet bij te vullen. Andere producten die niet door Epson zijn vervaardigd, kunnen leiden tot beschadiging die niet onder de garantie van Epson valt. Bovendien kunnen dergelijke producten in bepaalde omstandigheden leiden tot een verkeerd functioneren van het product.*

7. Schuif de nieuwe cartridge in de sleuf. Druk de inktcartridge vervolgens even in tot hij vastklikt.

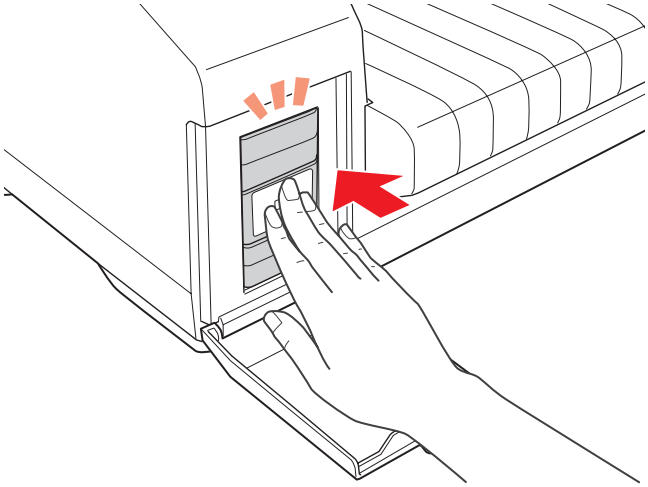

8. Sluit de klep van de inktcartridge.

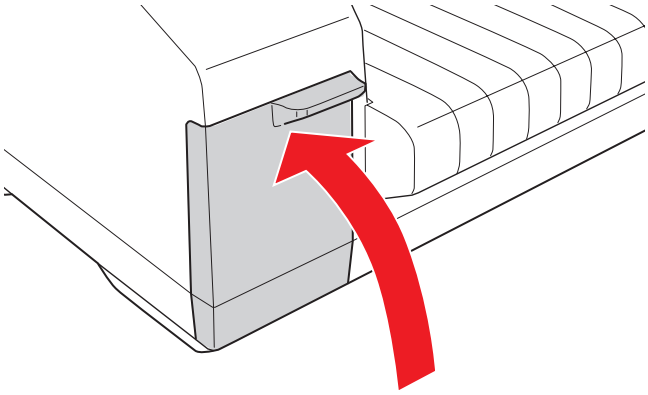

Hoofdstuk 9

Productinformatie

Printeronderdelen

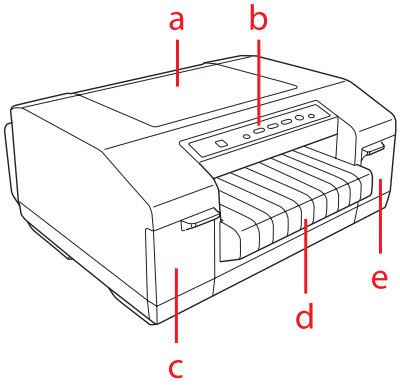

a. bovenklep

b. bedieningspaneel

c. klep van inktcartridge (links)

d. uitvoerlade

e. klep van inktcartridge (rechts)

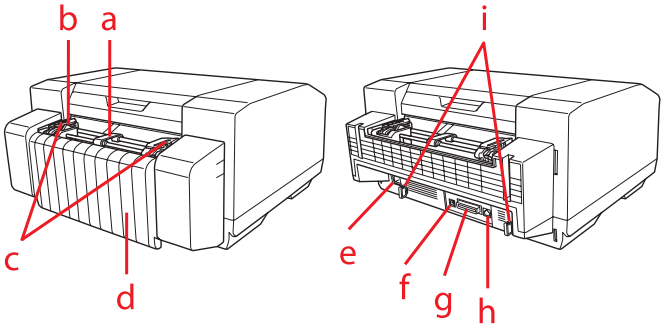

a. centrale papiersteun*

b. papiersensor

c. geleiders*

d. klepje over aansluitingen

e. netvoedingsaansluiting

f. USB-interface-aansluiting

g. parallelle interface-aansluiting

h. ethernet-interface-aansluiting

i. kabelhouders

* onderdelen van tractor

Printerspecificaties

Mechanische specificaties

Afdrukmethode:	Inkjet serieel	
Afdruksnelheid:	Afdrukkwaliteit: Super Draft (Super Concept)/ Draft (Concept)	450 cps (tekens per seconde)
	Afdrukkwaliteit: Normal (Normaal)/ Fine (Fijn)	360 cps (tekens per seconde)
	Afdrukkwaliteit: Extra Fine 1 (Extra fijn 1)/ Extra Fine 2 (Extra fijn 2)/ Extra Fine 3 (Extra fijn 3)	200 cps (tekens per seconde)
Afdrukrichting:	In twee richtingen, in één richting	
Afdrukbare kolommen:	80 kolommen (bij 10 cpi)	

Resolutie:	Afdrukkwaliteit: Super Draft (Super Concept)/ Draft (Concept)/ Normal (Normaal)	360 × 360 dpi
	Afdrukkwaliteit: Fine (Fijn)	360 × 720 dpi
	Afdrukkwaliteit: Extra Fine 1 (Extra fijn 1)/ Extra Fine 2 (Extra fijn 2)	720 × 720 dpi
	Afdrukkwaliteit: Extra Fine 3 (Extra fijn 3)	5760 × 1440 dpi
Invoermethode:	Invoer via push-tractor (papierinvoer aan achterzijde)	
Invoer:	Push-tractor - achterzijde	
Papierinvoersnelheid:	Normale modus:	
	Met interval	25,4 mm/regel bij een interlinie van 1 inch
	Kettingpapier	381 mm/seconde (15 inches/seconde)
Levensduur:	Totaal afdrukvolume	0,6 miljoen vellen*
	* Afdrukomstandigheden Papierformaat: 241,3 × 279,4 mm (9,5 × 11,0 inch) Afdrukmodus: Draft (Concept) (normaal papier) Afdrukpatroon: ISO24734	
Afmetingen en gewicht:	Hoogte	224 mm (8,82 inch)
	Breedte	464 mm (18,27 inch)
	Diepte	465 mm (18,30 inch)
	Gewicht	circa 12,2 kg (26,9 lb) (zonder inktcartridges)

Inktcartridges:	Kleur: GP-C830/GP-C831/ GP-C832	Black (Zwart), Yellow (Geel), Magenta, Cyan (Cyaan)
	Kleur: GP-M830/ GP-M831/GP-M832	Black (Zwart)
	Levensduur cartridge	Gebruiken binnen zes maanden na installatie in de printer.
	Temperatuur	Gebruik: 10 tot 35 ˚C (50 tot 95 ˚F)

Elektronisch

Let op:
Kies, als u een Ethernet-kabel gebruikt, een kabel van het type CAT5e.

Interfaces:	Eén standaard bidirectionele, 8-bits parallelle interface met ondersteuning voor IEEE-1284-Nibble-modus en communicatie op hoge snelheid, één USB 2.0-interface (High Speed) en de 100BASE-TX/10BASE-T-interface.
Buffer:	64 kB of meer

Geïntegreerde lettertypen:

Voor gebruikers in India

Bitmap-lettertypen:
EPSON Draft 10, 12, 15 cpi
EPSON Roman 10, 12, 15 cpi, proportioneel
EPSON Sans Serif 10, 12, 15 cpi, proportioneel
EPSON Courier 10, 12, 15 cpi
EPSON Prestige 10, 12 cpi
EPSON Script 10 cpi
EPSON OCR-B 10 cpi
EPSON Orator 10 cpi
EPSON Orator-S 10 cpi
EPSON Script C proportioneel

Lettertypen voor India*1:
CDAC Devanagari proportioneel*2
CDAC Bengali proportioneel*2
CDAC Tamil proportioneel*2
CDAC Telugu proportioneel*2
CDAC Assamese proportioneel*2
CDAC Oriya proportioneel*2
CDAC Kannada proportioneel*2
CDAC Malayalam proportioneel*2
CDAC Gujarati proportioneel*2
CDAC Punjabi proportioneel*2

*1 Deze lettertypen zijn alleen beschikbaar op het model voor India.
*2 Elke lettertype heeft twee grootten (14 pt en 10,5 pt) en twee kwaliteiten (LQ en Draft).

Schaalbare lettertypen:
EPSON Roman 10,5, 8-32 pt (elke 2 pt)
EPSON Sans Serif 10,5, 8-32 pt (elke 2 pt)
EPSON Roman T 10,5, 8-32 pt (elke 2 pt)
EPSON Sans Serif H 10,5, 8-32 pt (elke 2 pt)

Streepjescode:
EAN-13, EAN-8, Interleaved 2 of 5, UPC-A, UPC-E, Code 39, Code 128, POSTNET

Voor gebruikers in Thailand

Bitmap-lettertypen:
EPSON Draft 10, 12, 15 cpi
EPSON Roman 10, 12, 15 cpi, proportioneel
EPSON Sans Serif 10, 12, 15 cpi, proportioneel
EPSON Courier 10, 12, 15 cpi
EPSON Prestige 10, 12 cpi
EPSON Script 10 cpi
EPSON OCR-B 10 cpi
EPSON Orator 10 cpi
EPSON Orator-S 10 cpi
EPSON Script C proportioneel

Schaalbare lettertypen:
EPSON Roman 10,5, 8-32 pt (elke 2 pt)
EPSON Sans Serif 10,5, 8-32 pt (elke 2 pt)
EPSON Roman T 10,5, 8-32 pt (elke 2 pt)
EPSON Sans Serif H 10,5, 8-32 pt (elke 2 pt)
SV Busaba 10,5, 8-32 pt (elke 2 pt)*1
SV Jittra 10,5, 8-32 pt (elke 2 pt)*1

Streepjescode:
EAN-13, EAN-8, Interleaved 2 of 5, UPC-A, UPC-E,
Code 39, Code 128, POSTNET

*1 Deze lettertypen zijn alleen beschikbaar op het model voor Thailand.

Voor gebruikers in Taiwan

Bitmap-lettertypen:
EPSON Draft 10, 12, 15 cpi
EPSON Roman 10, 12, 15 cpi, proportioneel
EPSON Sans Serif 10, 12, 15 cpi, proportioneel
EPSON Courier 10, 12, 15 cpi
EPSON Prestige 10, 12 cpi
EPSON Script 10 cpi
EPSON OCR-B 10 cpi

Traditionele Chinese lettertypen:
宋體
黑體
楷體
隸書

Schaalbare lettertypen:
EPSON Roman 10,5, 8-32 pt (elke 2 pt)
EPSON Sans Serif 10,5, 8-32 pt (elke 2 pt)
EPSON Roman T 10,5, 8-32 pt (elke 2 pt)
EPSON Sans Serif H 10,5, 8-32 pt (elke 2 pt)

Streepjescode:
EAN-13, EAN-8, Interleaved 2 of 5, UPC-A, UPC-E, Code 39, Code 128, POSTNET

Voor gebruikers in China

Bitmap-lettertypen:
EPSON Draft 10, 12, 15 cpi
EPSON Roman 10, 12, 15 cpi, proportioneel
EPSON Sans Serif 10, 12, 15 cpi, proportioneel
EPSON OCR-B 10 cpi

Vereenvoudigde Chinese lettertypen:
宋体
黑体

Schaalbare lettertypen:
EPSON Roman 10,5, 8-32 pt (elke 2 pt)
EPSON Sans Serif 10,5, 8-32 pt (elke 2 pt)
EPSON Roman T 10,5, 8-32 pt (elke 2 pt)
EPSON Sans Serif H 10,5, 8-32 pt (elke 2 pt)

Streepjescode:
EAN-13, EAN-8, Interleaved 2 of 5, UPC-A, UPC-E, Code 39, Code 128, POSTNET

Voor overige gebruikers

Bitmap-lettertypen:
EPSON Draft 10, 12, 15 cpi
EPSON Roman 10, 12, 15 cpi, proportioneel
EPSON Sans Serif 10, 12, 15 cpi, proportioneel
EPSON Courier 10, 12, 15 cpi
EPSON Prestige 10, 12 cpi
EPSON Script 10 cpi
EPSON OCR-B 10 cpi
EPSON Orator 10 cpi
EPSON Orator-S 10 cpi
EPSON Script C proportioneel

Schaalbare lettertypen:
EPSON Roman 10,5, 8-32 pt (elke 2 pt)
EPSON Sans Serif 10,5, 8-32 pt (elke 2 pt)
EPSON Roman T 10,5, 8-32 pt (elke 2 pt)
EPSON Sans Serif H 10,5, 8-32 pt (elke 2 pt)

Streepjescode:
EAN-13, EAN-8, Interleaved 2 of 5, UPC-A, UPC-E, Code 39, Code 128, POSTNET

Tekentabellen: Eén Italic en 12 grafische tekentabellen. (34 grafische tekentabellen zijn in bepaalde landen beschikbaar.) Zie “Tekentabellen” op pagina 102 voor informatie over de beschikbare tekentabellen.

Tekensets: 14 internationale tekensets en één legal-tekenset

Elektrische specificaties

Voeding*	DC 42 V
Nominale stroomsterkte	1,0 A

* Maak gebruik van de meegeleverde netvoedingsadapter K (M248A).

Stroomverbruik	Circa 33 W (ISO24712-patroon) Circa 8 W in stand-bystand Circa 2,9 W in slaapstand* Circa 0,2 W als het apparaat is uitgeschakeld

* Als drie minuten verstrijken onder de volgende omstandigheden, wordt de printer in de slaapstand gezet.
- Geen fout
- Er bevinden zich geen gegevens in de invoerbuffer
- De kleppen van de inktcartridges zijn gesloten
- De bovenklep is gesloten

Omgevingsspecificaties

	Temperatuur (zonder condensatie)	**Luchtvochtigheid (zonder condensatie)**
Tijdens afdrukken	10 tot 35 ˚C (50 tot 95 ˚F)	20 tot 80% RH
Opslag	-20 tot 40 ˚C (-4 tot 104 ˚F)	5 tot 85% RH

Papier

Opmerking:

❏ *Laad geen gevouwen, beschadigd, gekreukeld of omgekruld papier.*

❏ *Medicijnzakken kunnen vuil worden als wordt afgedrukt in een omgeving met een hoge luchtvochtigheid als het oppervlak van de medicijnzakken gemaakt is van polyvinylhars.*

Kettingpapier:

Breedte	76,2 tot 241,3 mm (3,0 tot 9,5 inch)
Lengte (één pagina)	12,7 tot 558,8 mm (0,5 tot 22,0 inch)*
Dikte	0,065 tot 0,14 mm (0,0025 tot 0,0055 inch)
Gewicht	52 tot 129 g/m² (14 tot 34,3 lb)
Kwaliteit	Normaal papier, gerecycled papier Niet gescheurd, omgekeerd of gekreukt

* U kunt geen kettingpapier laden als er 139,7 mm (5,5 inch) of minder papier over is.

Etiketten (met achterblad op kettingpapier):

Etiketformaat	38,1 mm (1,5 inch) hoog, minimaal 50,8 mm (2,0 inch) breed, minimaal 2,5 mm (0,1 inch) hoekradius
Breedte achterblad	76,2 tot 241,3 mm (3,0 tot 9,5 inch)
Lengte achterblad	38,1 tot 558,8 mm (1,5 tot 22,0 inch)
Dikte achterblad	0,076 tot 0,14 mm (0,003 tot 0,0055 inch)*
Totale dikte	0,143 tot 0,225 mm (0,0056 tot 0,0089 inch)
Gewicht etiket	63 tot 190 g/m² (17 tot 28 lb)

* Druk af in een omgeving met een luchtvochtigheid van 55% of minder wanneer u gebruikmaakt van etiketten met een achterblad op kettingpapier dat tussen 0,058 en 0,075 mm dik is.

Opmerking:

❏ *Gebruik alleen etiketten die zijn ontworpen voor gebruik met inkjetprinters.*

❏ *Epson adviseert het gebruik van etiketten met een achterblad dat niet bedekt is met etiketmateriaal.*

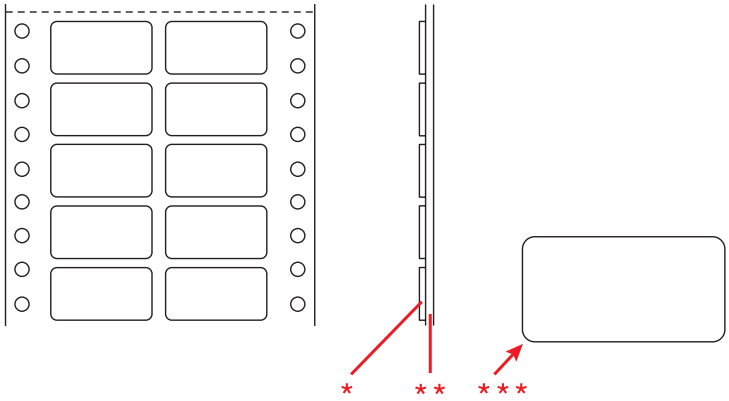

* *etiket*
** *achterblad*
*** *hoekradius: 2,5 mm (0,1 inch)*

Medicijnzak (kettingpapier):

Breedte	76,2 tot 241,3 mm (3,0 tot 9,5 inch)

Lengte (één pagina)	12,7 tot 558,8 mm (0,5 tot 22,0 inch)*
Dikte	0,11 tot 0,13 mm (0,0043 tot 0,0051 inch)
Gewicht	63 tot 104,7 g/m² (17 tot 28 lb)
Kwaliteit	Normaal papier, gerecycled papier Niet gescheurd, omgekeerd of gekreukt

* U kunt geen kettingpapier laden als er 139,7 mm (5,5 inch) of minder papier over is.

Voorgedrukt papier

Voorgedrukt papier is papier waarbij lijnen, letters of afbeeldingen zijn afgedrukt in de boven- en ondermarge. Het midden van het papier is blanco gelaten. De marges worden vaak gebruikt voor briefhoofden, randen, enzovoort. U kunt uw eigen voorgedrukte papier maken of u kunt dit kopen.

U kunt geen voorbedrukt papier gebruiken als er al iets is gedrukt in de gebieden die in de onderstaande illustratie met diagonale strepen zijn aangeduid.

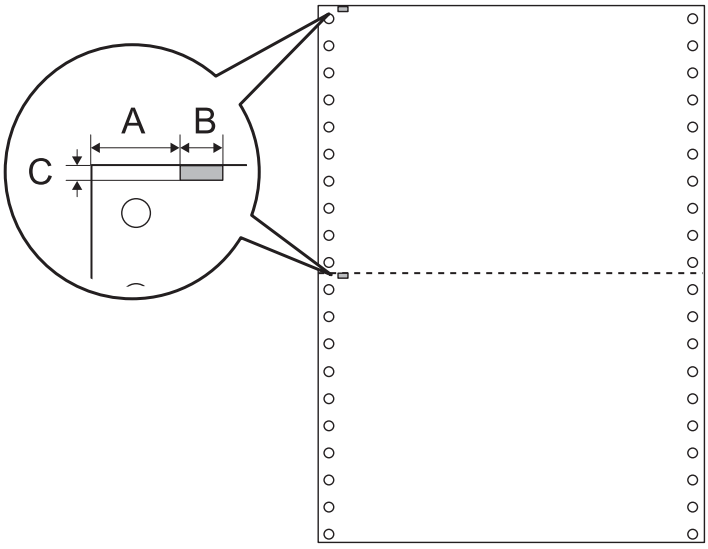

Afmetingen gebied

A 12,5 mm (0,492 inch)

B 6 mm (0,236 inch)

C 2 mm (0,079 inch)

Afdrukbaar gebied

Kettingpapier:

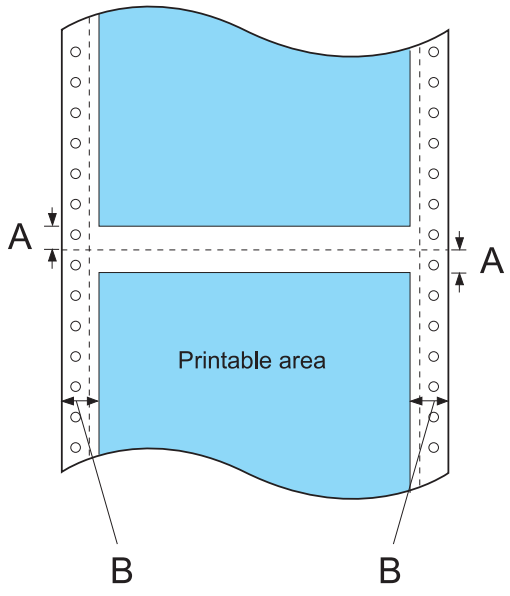

A De minimale marge boven en onder de perforatie is 2,0 mm (0,079 inch) per marge.

B De minimale linker- en rechtermarge is 13 mm (0,51 inch) per marge.

De maximale papierbreedte is 241,3 mm (9,5 inch) en de maximaal afdrukbare breedte is 203,2 mm (8,0 inch).

Bij kettingpapier dat breder is dan 229,2 mm (9,02 inch), neemt de grootte van de rechter zijmarges evenredig met de breedte van het papier toe.

Etiket (met achterblad op kettingpapier):

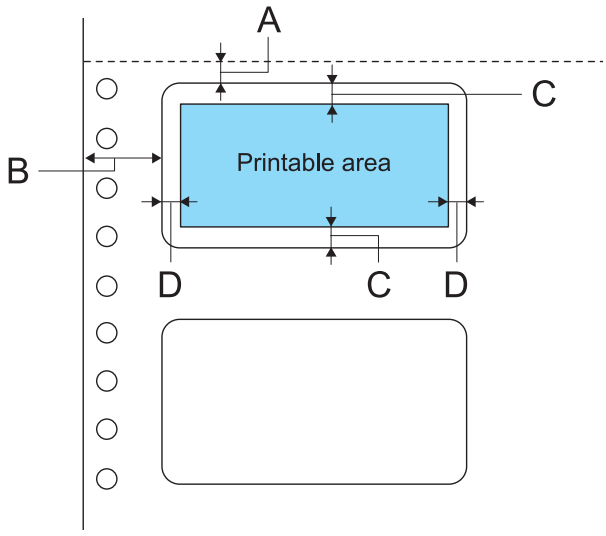

A 2 mm (0,0787 inch) of meer

B 12,7 mm (0,5 inch) of meer

C 2 mm (0,0787 inch) of meer

D 1,5 mm (0,0591 inch) of meer

Elektrische specificaties van de netvoedingsadapter

Gebruik uitsluitend de opgegeven netvoedingsadapter (EPSON AC Adapter K, model: M248A).

In	Nominale spanning	AC 100 tot 240 V
	Nominale frequentie	50-60 Hz
	Nominale stroomsterkte	1,6 A
Uit	Voeding	DC 42 V
	Nominale stroomsterkte	1,38 A

Opdrachtenlijsten

Uw printer ondersteunt de onderstaande ESC/P-stuurcodes.

ESC/P-stuurcodes

Door in uw software een ESC/P-printer te selecteren kunt u geavanceerde lettertypen en grafisch materiaal gebruiken.

Algemene werking:

ESC @, ESC U

Papierinvoer:

FF, LF, ESC 0, ESC 1, ESC 2, ESC 3, ESC A, ESC+, CR

Paginaformaat:

ESC (C, ESC C, ESC C 0, ESC Q, ESC l, ESC (c, ESC N, ESC O

Beweging van afdrukpositie:

ESC $, ESC \, ESC (V, ESC (v, ESC D, HT, ESC B, VT, ESC J

Selectie van lettertype:

ESC k, ESC x, ESC y, ESC X, ESC P, ESC M, ESC g, ESC p, ESC 4, ESC 5, ESC E, ESC F, ESC !

Verbetering van lettertype:

ESC W, DC4, SO, DC2, SI, ESC w, ESC G, ESC H, ESC T, ESC S, ESC -, ESC (-, ESC q

Tekenafstand:

ESC Space, ESC c, ESC (U

Verwerking van tekens:

ESC t, ESC (t, ESC R, ESC %, ESC &, ESC :, ESC 6, ESC 7, ESC (^

Bitafbeelding:

ESC *

Grafisch materiaal:

ESC K, ESC L, ESC Y, ESC Z, ESC ^

Streepjescode:

ESC (B

Tekentabellen

U kunt hieronder de tekentabellen en tekensets selecteren.

Tekentabellen:

Voor gebruikers in India

Eén Italic en 17 grafische tekentabellen:
Italic tekentabel, PC437 (VS, Standaard Europa), PC850 (Meertalig), PC860 (Portugees), PC861 (IJslands), PC863 (Canadees-Frans), PC865 (Scandinavisch), BRASCII, Abicomp, Roman 8, ISO Latin 1, PC858, ISO 8859-15, ISCII, PC-ISCII, EA-ISCII, TAB-Tamil99, TAM-Tamil99

Voor gebruikers in Thailand

Eén Italic en 14 grafische tekentabellen:
Italic tekentabel, PC437 (VS, Standaard Europa), PC850 (Meertalig), PC860 (Portugees), PC863 (Canadees-Frans), PC865 (Scandinavisch), PC 858, ISO 8859-15, KU42 (Thai), TIS11 (Thai), TIS18 (Thai), TIS17 (Thai), TIS13 (Thai), TIS16 (Thai), TSM/WIN (Thai)

Voor gebruikers in Taiwan

Eén Italic en acht grafische tekentabellen:
Italic tekentabel, PC437 (VS, Standaard Europa), PC850 (Meertalig), PC858 (Meertalig Euro), NS, TCA, BIG-5, IBM5550, DCI

Voor gebruikers in China

Eén Italic en acht grafische tekentabellen:
Italic tekentabel, PC437 (VS, Standaard Europa), PC850 (Meertalig), PC860 (Portugees), PC863 (Canadees-Frans), PC865 (Scandinavisch), PC858 (Meertalig Euro), GB18030

Voor overige gebruikers

Standaardversie:
Eén Italic en 12 grafische tekentabellen:
Italic tekentabel, PC437 (VS, Standaard Europa), PC850 (Meertalig), PC860 (Portugees), PC861 (IJslands), PC863 (Canadees-Frans), PC865 (Scandinavisch), Abicomp, BRASCII, Roman 8, ISO Latin 1, PC858, ISO 8859-15

NLSP-versie:
Eén Italic en 39 grafische tekentabellen:
Italic tekentabel, PC437 (VS, Standaard Europa), PC850 (Meertalig), PC860 (Portugees), PC861 (IJslands), PC863 (Canadees-Frans), PC865 (Scandinavisch), Abicomp, BRASCII, Roman 8, ISO Latin 1, PC858, ISO 8859-15, PC437 Grieks, PC852 (Oost-Europa), PC853 (Turks), PC855 (Cyrillisch), PC857 (Turks), PC866 (Russisch), PC869 (Grieks), MAZOWIA (Polen), Code MJK (CSFR), ISO 8859-7 (Latijn/Grieks), ISO Latin 1T (Turks), Bulgaria (Bulgaars), Estonia (Ests), PC 774 (LST 1283:1993), ISO 8859-2, PC866 LAT. (Lets), PC866 UKR (Oekraïens), PC771 (Litouws), PC437 Slovenië, PC MC, PC1250, PC1251, PC864 (Arabisch), PCAPTEC (Arabisch), PC708 (Arabisch), PC720 (Arabisch), PCAR864 (Arabisch)

Tekensets: 14 internationale tekensets en één legal-tekenset

VS, Frankrijk, Duitsland, Verenigd Koninkrijk Denemarken 1, Zweden, Italië, Spanje 1,
Japan, Noorwegen, Denemarken 2, Spanje 2,
Latijns-Amerika, Korea, Legal

Standaarden en goedkeuringen

WAARSCHUWING:

- Dit is een product van klasse A. In een woonomgeving kan dit product radio-interferentie veroorzaken. In dit geval kan het nodig zijn dat de gebruiker de nodige maatregelen treft.
- Het aansluiten van een niet-afgeschermde printerinterfacekabel op dit product maakt de EMC-normen van dit apparaat ongeldig.
- U wordt gewaarschuwd dat veranderingen of wijzigingen die niet uitdrukkelijk zijn goedgekeurd door Seiko Epson Corporation, uw toestemming om de apparatuur te gebruiken ongeldig kunnen maken.

Taiwan

EMC	CNS13438 klasse A
Veiligheid	CNS14336-1

Noord-Amerika

EMI	FCC/ICES-003 Klasse A

Conformiteitsverklaring FCC voor Amerikaanse gebruikers

Deze apparatuur is getest en voldoet aan de limieten voor een digitaal apparaat van klasse A, volgens deel 15 van de FCC-regels. Deze limieten zijn ontworpen om redelijke bescherming te bieden tegen schadelijke interferentie wanneer het apparaat wordt bediend in een commerciële omgeving. Deze apparatuur genereert, gebruikt en straalt mogelijk radiofrequentie-energie uit. Als deze apparatuur niet wordt geïnstalleerd en gebruikt in overeenstemming met de gebruikershandleiding, kan deze schadelijke interferentie veroorzaken in radiocommunicatie. Gebruik van deze apparatuur in een woonomgeving zal waarschijnlijk schadelijke interferentie veroorzaken. In dat geval moet de gebruiker de interferentie op eigen kosten oplossen.

Dit apparaat voldoet aan Deel 15 van de FCC-regels. Voor het gebruik gelden de volgende twee voorwaarden:

(1) het apparaat mag geen schadelijke interferentie veroorzaken, en
(2) het apparaat moet ontvangen interferentie tolereren, met inbegrip van interferentie die de werking van het apparaat ongunstig zou kunnen beïnvloeden.

Voor gebruikers in Canada

This Class A digital apparatus complies with Canadian ICES-003.

Cet appareil numérique de la classe A est conforme à la norme NMB-003 du Canada.

Europa

EMC-richtlijn 2004/108/EG	EN 55022 klasse A EN 55024 IEC 61000-4-2 IEC 61000-4-3 IEC 61000-4-4 IEC 61000-4-5 IEC 61000-4-6 IEC 61000-4-11

Oceanië

EMI	AS/NZS CISPR22 Class A

De spuitkanaaltjes van de printkop controleren

Als uw afdrukken onverwacht lichter worden of als er puntjes ontbreken, controleer dan eerst de spuitkanaaltjes van de printkop.

U kunt de spuitkanaaltjes van de printkop controleren vanaf uw computer met het hulpprogramma Nozzle Check (Spuitkanaaltjes controleren) in de printerdriver of rechtstreeks vanaf de printer met de knoppen op het bedieningspaneel.

Opmerking:
Als u een controlepatroon voor spuitkanaaltjes afdrukt, gebruikt u papier met een breedte van 116,8 mm (4,6 inch) of meer.

Gebruik van het hulpprogramma Nozzle Check (Spuitkanaaltjes controleren) voor Windows

Volg de onderstaande stappen om het hulpprogramma Nozzle Check (Spuitkanaaltjes controleren) te gebruiken.

1. Controleer of er geen foutlampjes branden.
2. Controleer of het papier in de tractor is geplaatst.
3. Open de printerdriver. Zie “De printerdriver gebruiken” op pagina 27.
4. Klik op het tabblad **Utility (Hulpprogramma's)** en klik vervolgens op de knop **Nozzle Check (Spuitkanaaltjes controleren)**.
5. Volg de instructies op het scherm.

Het bedieningspaneel gebruiken

Ga als volgt te werk om de spuitkanaaltjes van de printkop te controleren via het bedieningspaneel.

1. Controleer of het papier in de tractor is geplaatst.
2. Druk terwijl u de knop **Load/Eject** ingedrukt houdt op de knop **On** totdat het aan-uitlampje **On** knippert.

Hieronder ziet u twee voorbeelden van controlepatronen voor de spuitkanaaltjes.

Vergelijk de kwaliteit van het afgedrukte controlepatroon met het voorbeeld hieronder. Als de kwaliteit goed is, dus zonder ontbrekende stukken in de testlijnen, functioneert de printkop naar behoren.

GP-C830/GP-C831/GP-C832 GP-M830/GP-M831/GP-M832

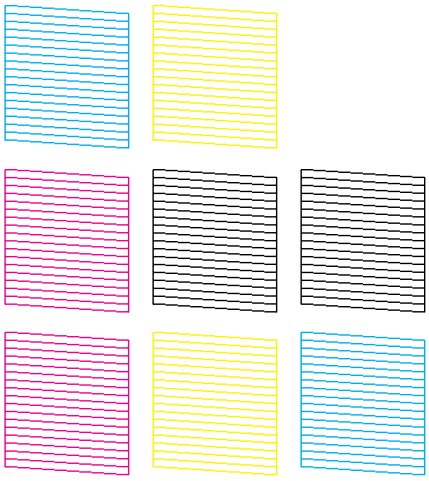

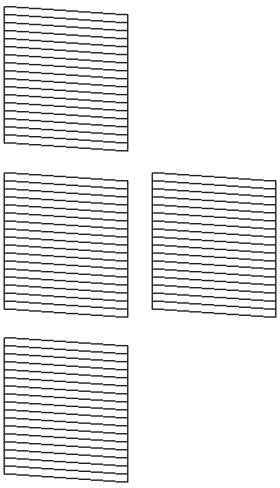

Als er stukken uit de afgedrukte lijnen ontbreken, zoals hieronder weergegeven, is er wellicht sprake van een verstopt spuitkanaaltje. Zie “De printkop reinigen” op pagina 108.

GP-C830/GP-C831/GP-C832

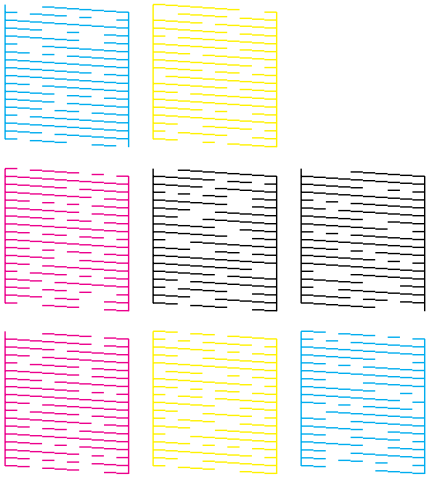

GP-M830/GP-M831/GP-M832

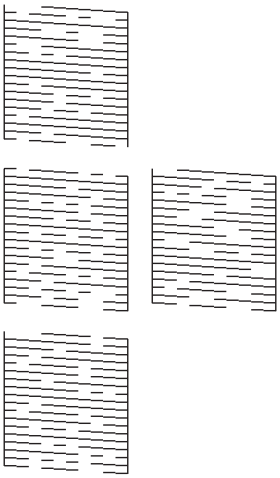

De printkop reinigen

Als uw afdrukken onverwacht licht worden of als er puntjes ontbreken, kunt u proberen het probleem op te lossen door de printkop te reinigen, zodat de inkt weer op de juiste wijze door de spuitkanaaltjes wordt toegevoerd.

U kunt de printkop reinigen vanaf uw computer met het hulpprogramma Head Cleaning (Reiniging koppen) in de printerdriver of rechtstreeks vanaf de printer met de knoppen op het bedieningspaneel.

Opmerking:

- *Aangezien bij het reinigen van de koppen inkt uit alle cartridges wordt verbruikt, reinigt u de printkop alleen als de afdrukkwaliteit afneemt, bijvoorbeeld als de afdrukken wazig worden, als de kleuren niet kloppen of ontbreken, of als de verticale lijnen duidelijk verkeerd zijn uitgelijnd.*
- *Gebruik eerst het hulpprogramma Nozzle Check (Spuitkanaaltjes controleren) om te controleren of de printkop inderdaad moet worden gereinigd. Hierdoor bespaart u inkt.*
- *Wanneer de inkt bijna op is, kan de printkop wellicht niet worden gereinigd. Wanneer de inkt op is, kunt u de printkop niet reinigen. U moet dan eerst de desbetreffende inktcartridge vervangen. Zie "Een inktcartridge vervangen" op pagina 82 voor meer informatie.*

Het hulpprogramma Head Cleaning (Reiniging koppen) gebruiken voor Windows

Voer de onderstaande stappen uit om de printkop te reinigen met het hulpprogramma Head Cleaning (Reiniging koppen).

1. Zet de printer aan.
2. Controleer of er geen foutlampjes branden.
3. Open de printerdriver. Zie "De printerdriver gebruiken" op pagina 27.
4. Klik op het tabblad **Utility (Hulpprogramma's)** en klik vervolgens op de knop **Head Cleaning (Reiniging koppen)**.
5. Volg de instructies op het scherm.

Het aan-uitlampje **On** knippert terwijl de printer de reinigingsprocedure uitvoert.

Let op:
- *Zet de printer nooit uit terwijl het aan-uitlampje **On** knippert. Dit kan de printer beschadigen.*
- *Open de bovenklep of de klep van de inktcartridge nooit terwijl het aan-uitlampje **On** knippert.*

Opmerking:
- *Als de afdrukkwaliteit niet is verbeterd nadat u deze procedure hebt herhaald, zet dan de printer uit en wacht ten minste zes uur. Daarna controleert u opnieuw de spuitkanaaltjes en voert u indien nodig de reiniging van de printkop opnieuw uit.*
- *Als de afdrukkwaliteit een probleem blijft, neemt u contact op met een Epson-servicecentrum. Zie “Contact opnemen met de klantenondersteuning” op pagina 71 voor meer informatie.*
- *Om een goede afdrukkwaliteit te behouden raadt Epson u aan om regelmatig een paar pagina's af te drukken.*

Het bedieningspaneel gebruiken

Ga als volgt te werk om de spuitkanaaltjes van de printkop te reinigen via het bedieningspaneel.

1. Houd de knop **Cleaning** ongeveer drie seconden lang ingedrukt.

   Let op:
   - *Zet de printer nooit uit terwijl het aan-uitlampje **On** knippert. Dit kan de printer beschadigen.*
   - *Open de bovenklep of de klep van de inktcartridge nooit terwijl het aan-uitlampje **On** knippert.*

2. Wanneer het aan-uitlampje **On** ophoudt met knipperen, drukt u een spuitkanaaltjespatroon af om te controleren of de printkop schoon is. Zie “De spuitkanaaltjes van de printkop controleren” op pagina 105 voor meer informatie.

Opmerking:
- *Als de afdrukkwaliteit niet is verbeterd nadat u deze procedure hebt herhaald, zet dan de printer uit en wacht ten minste zes uur. Daarna controleert u opnieuw de spuitkanaaltjes en voert u indien nodig de reiniging van de printkop opnieuw uit.*
- *Als de afdrukkwaliteit een probleem blijft, neemt u contact op met een Epson-servicecentrum. Zie “Contact opnemen met de klantenondersteuning” op pagina 71 voor meer informatie.*

❏ *Om een goede afdrukkwaliteit te behouden raadt Epson u aan om regelmatig een paar pagina's af te drukken.*

De printkop uitlijnen

De media-invoer aanpassen

Als verticale lijnen niet goed worden uitgelijnd of als u horizontale strepen ziet, kunt u dit probleem wellicht oplossen door de printkop uit te lijnen.

U kunt de printkop uitlijnen vanaf uw computer met het hulpprogramma Print Head Alignment (Uitlijning printkoppen) in uw printerdriver.

Opmerking:
Als de verticale lijnen duidelijk verkeerd zijn uitgelijnd, probeert u eerst de printkop te reinigen. Zie "De printkop reinigen" op pagina 108 voor meer informatie.

Volg de onderstaande stappen om de printkop uit te lijnen met het hulpprogramma Print Head Alignment (Uitlijning printkoppen).

1. Controleer of er geen foutlampjes branden.
2. Controleer of het papier in de tractor is geplaatst.
3. Open de printerdriver. Zie "De printerdriver gebruiken" op pagina 27.
4. Klik op het tabblad **Utility (Hulpprogramma's)** en klik vervolgens op de knop **Print Head Alignment (Uitlijning printkoppen)**.
5. Selecteer **Media Feed Adjustment** en klik op **Next (Volg.)**.
6. Volg de instructies op het scherm.

Bidirectioneel afdrukken aanpassen

Met dit hulpprogramma kunt u aanpassingen uitvoeren als de verticale lijnen verkeerd zijn uitgelijnd.

Volg de onderstaande stappen om Bidirectionele aanpassing te gebruiken.

Let op:
Schakel de printer niet uit terwijl deze de aanpassingspatronen afdrukt. Als u dat wel doet, worden mogelijk onjuiste instellingen opgeslagen. Als u de printer hebt uitgeschakeld tijdens het aanpassingsproces, start u Bidirectionele aanpassing opnieuw.

1. Controleer of er geen foutlampjes branden.
2. Controleer of het papier in de tractor is geplaatst.
3. Open de printerdriver. Zie “De printerdriver gebruiken” op pagina 27.
4. Klik op het tabblad **Utility (Hulpprogramma's)** en klik vervolgens op de knop **Print Head Alignment (Uitlijning printkoppen)**.
5. Selecteer **Bi-directional Printing Adjustment** en klik op **Next (Volg.)**.
6. Volg de instructies op het scherm.

   Opmerking:
   Bi-directioneel afdrukken wordt mogelijk niet correct aangepast bij golvend papier. Schakel het selectievakje ***High Speed (Hoge snelheid)*** *in de printerdriver uit om de aanpassingen op correcte wijze uit te voeren.*

De statuspagina afdrukken

U kunt een statusblad afdrukken om gedetailleerde informatie over de printerstatus te controleren. Er zijn drie soorten statusbladen die u kunt afdrukken.

Opmerking:
Als u een statuspagina afdrukt, gebruikt u papier met een breedte van 114,3 mm (4,5 inch) of meer.

Algemene informatie

Het serienummer, de versie van de firmware en het totale afdrukvolume staan afgedrukt op het statusblad.

1. Zet de printer uit.
2. Controleer of het papier in de tractor is geplaatst.

3. Druk terwijl u de knop **FF** ingedrukt houdt op de knop **On** totdat het aan-uitlampje **On** knippert.

Netwerkinstellingen

Het afgedrukte statusblad bevat informatie over de netwerkinstellingen, zoals het MAC-adres, het IP-adres en de beveiligingsinstellingen.

1. Controleer of het papier in de tractor is geplaatst en of de printer is ingeschakeld.
2. Houd de knoppen **Tear Off** en **Load/Eject** drie seconden lang ingedrukt (tegelijk).

Printerinstellingen

De huidige printerinstellingen worden afgedrukt op het statusblad.

1. Zet de printer uit.
2. Controleer of het papier in de tractor is geplaatst.
3. Druk terwijl u de knop **Cleaning** ingedrukt houdt op de knop **On** totdat het aan-uitlampje **On** knippert.

De netwerkinstellingen initialiseren

Wanneer de netwerkverbinding mislukt, voert u de stap hieronder uit om de netwerkinstellingen terug te zetten op de standaardinstellingen.

1. Zet de printer uit.
2. Druk met de knoppen **Tear Off** en **Load/Eject** ingedrukt op de knop **On**.

Let op:
Het initialisatieproces duurt ongeveer 30 seconden. Schakel de printer niet uit tijdens de initialisatie.

De printer reinigen

De printer presteert optimaal als u het apparaat enkele malen per jaar grondig reinigt.

De behuizing reinigen

Let op:

- *Gebruik nooit alcohol of verdunner om de printer te reinigen. Deze chemicaliën kunnen de printeronderdelen en de behuizing beschadigen.*
- *Let op dat er geen water op het printermechanisme of de elektrische onderdelen terechtkomt.*

1. Zet de printer uit en verwijder alle papier dat in de printer is geplaatst.
2. Reinig de behuizing met een zachte doek. Als de behuizing hierna nog steeds vuil of stoffig is, reinigt u deze met een schone doek die licht is bevochtigd met een mild reinigingsmiddel dat is opgelost in water.

De binnenkant van de printer reinigen

Let op:

- *Gebruik nooit alcohol of verdunner om de printer te reinigen. Deze chemicaliën kunnen de printeronderdelen en de behuizing beschadigen.*
- *Let op dat er geen water op het printermechanisme of de elektrische onderdelen terechtkomt.*
- *Gebruik geen harde of schurende borstel.*
- *Spuit geen smeermiddelen in de binnenkant van de printer; ongeschikte smeermiddelen kunnen het printermechanisme beschadigen. Neem contact op met een Epson-leverancier als u denkt dat de printer moet worden gesmeerd.*

Voer de volgende stappen uit om de printer te reinigen.

1. Zet de printer uit en verwijder alle papier dat in de printer is geplaatst.

2. Schuif de rechtergeleide-eenheid helemaal naar rechts.

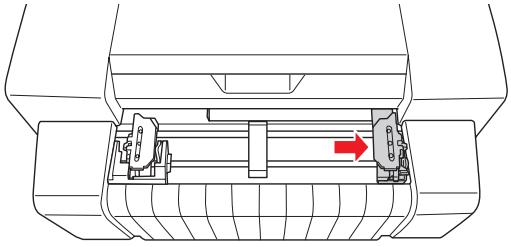

3. Gebruik een zachte borstel om stof en vuil voorzichtig van de behuizing te vegen.

Let op:

- *Als u de printer reinigt met een borstel, moet u ervoor zorgen dat u de lineaire schaal of de wagenassen niet raakt met de borstel en dat er zich geen stof aan de assen hecht. Anders kan de afdrukkwaliteit afnemen.*
- *Borstel geen stof in de richting van de printkop. Borstel stof in de buurt van de printkop vooruit of achteruit, bij de kop vandaan.*

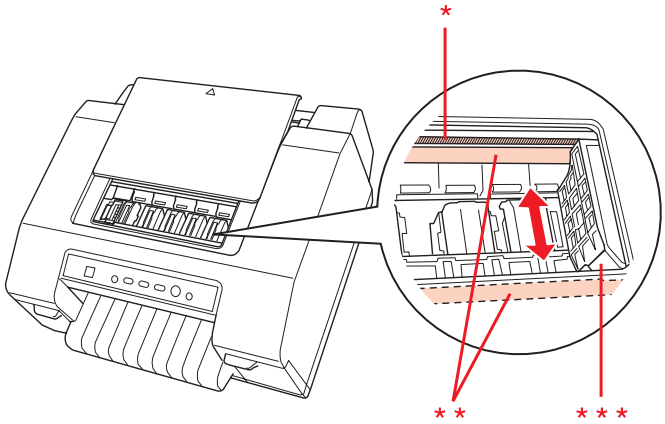

** lineaire schaal*
*** wagenas*
**** printkop*

4. Schuif de rechtergeleide-eenheid helemaal naar links.

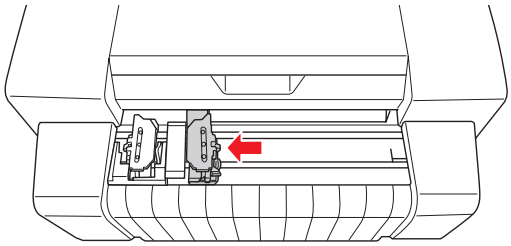

5. Reinig de schaal met een zachte doek.

Let op:
Als u de schaal reinigt, moet u ervoor zorgen dat u de lineaire schaal of de wagenassen niet raakt of beschadigt.

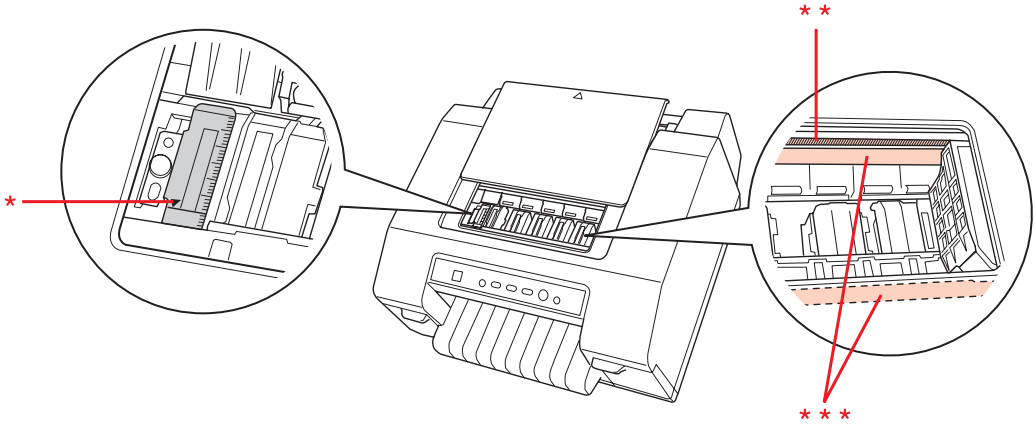

** schaal*
*** lineaire schaal*
**** wagenas*

De papierinvoerrollen reinigen

Vuile papierinvoerrollen kunnen resulteren in vuile afdrukken en tevens kan het papier vastlopen. Voer de volgende stappen uit om de papierinvoerrollen te reinigen.

Let op:

- *Let op dat er geen water op het printermechanisme of de elektrische onderdelen terechtkomt.*
- *Spuit geen smeermiddelen in de binnenkant van de printer; ongeschikte smeermiddelen kunnen het printermechanisme beschadigen. Neem contact op met een Epson-leverancier als u denkt dat de printer moet worden gesmeerd.*

1. Zet de printer uit en plaats het papier in de tractor.
2. Zet de printer aan.
3. Druk op de knop **Load/Eject** om het papier naar de positie voor de bovenkant van het formulier door te voeren.
4. Druk op de knop **Tear Off** om de perforatie van het papier door te voeren naar de afscheurpositie.
5. Open de bovenklep.
6. Houd de knop **Pause** gedurende drie seconden ingedrukt. Het lampje **Pause** knippert en de printer schakelt over naar de modus Nauwkeurig aanpassen.
7. Reinig de papierinvoerrollen met een wattenstaafje dat is bevochtigd met alcohol (ethanol of isopropanol).

   Druk op de knop **FF** of **Load/Eject** om de rollen tijdens het reinigen te draaien.

Let op:
Wees tijdens het reinigen van de papierinvoerrollen voorzichtig dat u de lineaire schaal of de wagenassen niet raakt of beschadigt.

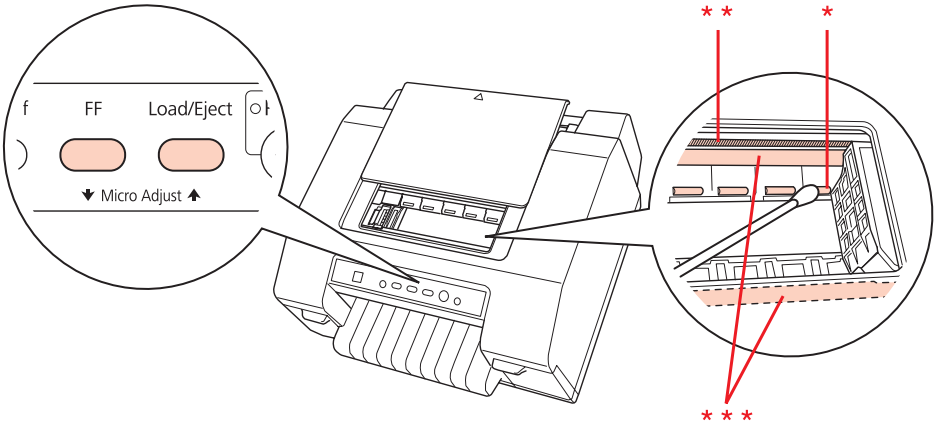

** papierinvoerrol*
*** lineaire schaal*
**** wagenas*

8. Zet de printer uit.

De printer vervoeren

Als u de printer moet vervoeren, stopt u het apparaat zorgvuldig in de originele doos met het originele verpakkingsmateriaal.

Voer de volgende stappen uit om de printer in te pakken in de originele verpakking.

Let op:
Laat de cartridges in het product zitten. Als u de cartridges verwijdert, kan er inkt gaan lekken en kan de afdrukkwaliteit afnemen.

1. Druk op de knop **Load/Eject** en verwijder alle papier uit de printer.

2. Zet de printer uit.

3. Haal de voedingskabel uit het stopcontact en verwijder de interfacekabel uit de printer.

4. Pak de printer en de voedingskabel in de originele verpakking in en plaats ze in de originele doos van de printer.

Copyright en handelsmerken

Niets uit deze uitgave mag worden verveelvoudigd, opgeslagen in een geautomatiseerd gegevenssysteem of openbaar worden gemaakt in welke vorm en op welke wijze dan ook, hetzij elektronisch, mechanisch, door fotokopieën, opnamen of op enige andere manier, zonder de voorafgaande schriftelijke toestemming van Seiko Epson Corporation. De hierin beschreven informatie is alleen bedoeld voor gebruik bij deze Epson-printer. Epson is niet verantwoordelijk voor het gebruik van deze informatie bij andere printers.

Seiko Epson Corporation noch diens dochterondernemingen kunnen door de koper van dit product of door derden aansprakelijk worden gesteld voor schade, verlies, kosten of uitgaven voor de koper of een derde partij ten gevolge van een ongeluk, verkeerd gebruik of misbruik van dit product of ongeoorloofde wijzigingen, reparaties of aanpassingen in dit product of (met uitzondering van de VS) het niet strikt naleven van de bedienings- en onderhoudsinstructies van Seiko Epson Corporation.

Seiko Epson Corporation kan niet verantwoordelijk worden gesteld voor schade of problemen voortvloeiend uit het gebruik van andere dan originele onderdelen of verbruiksgoederen kenbaar als Original Epson Products of Epson Approved Products by Seiko Epson.

EPSON is een gedeponeerd handelsmerk van Seiko Epson Corporation.

Exceed Your Vision en ESC/P zijn gedeponeerde of gewone handelsmerken van Seiko Epson Corporation.

Microsoft®, Windows®, Windows Server® en Windows Vista® zijn gedeponeerde handelsmerken van Microsoft Corporation in de Verenigde Staten en/of andere landen.

Alle overige handelsmerken behoren toe aan de respectieve eigenaars en dienen uitsluitend als identificatie.

Algemene opmerking: Andere productnamen die in deze documentatie worden gebruikt, worden uitsluitend ter identificatie gebruikt en zijn mogelijk handelsmerken van hun respectievelijke eigenaars. Epson maakt geen enkele aanspraak op enige rechten op deze handelsmerken.

De inhoud van deze handleiding kan zonder kennisgeving worden gewijzigd.

Copyright © 2012 Seiko Epson Corporation. Alle rechten voorbehouden.

LICENTIE VOOR OPENBRONSOFTWARE

1. Dit printerproduct bevat programma's op basis van openbronsoftware zoals vermeld in sectie 5) in overeenstemming met de licentievoorwaarden van elk afzonderlijk programma op basis van openbronsoftware.

2. Wij verstrekken de broncode van de GPL Programs, LGPL Programs, het Apache License Program en het ncftp License Program (zoals gedefinieerd in sectie 5) tot vijf (5) jaar na stopzetting van het model van het printerproduct. Als u de bovenstaande broncode wilt ontvangen, neem dan contact op met de klantenservice van uw regio. U moet de licentievoorwaarden van elk programma op basis van openbronsoftware naleven.

3. De programma's op basis van openbronsoftware zijn ZONDER GARANTIE, ook geen impliciete garantie van VERKOOPBAARHEID OF GESCHIKTHEID VOOR EEN BEPAALD DOEL. Zie de licentievoorwaarden van elk afzonderlijk programma op basis van openbronsoftware voor meer informatie (beschreven in \Manual\OSS\OSS.pdf op het schijfje met hulpprogramma's en documenten dat met het apparaat is meegeleverd).

4. De licentievoorwaarden van elk afzonderlijk programma op basis van openbronsoftware zijn beschreven in \Manual\OSS\OSS.pdf op het schijfje met hulpprogramma's en documenten dat met het apparaat is meegeleverd.

5. De lijst met programma's op basis van openbronsoftware die voor dit printerproduct worden gebruikt, is als volgt.

GNU GPL

Dit printerproduct bevat programma's op basis van openbronsoftware waarop GNU General Public License versie 2 of hoger van toepassing is (“GPL-programma's”).

De lijst met GPL-programma's:

linux-2.6.35-arm1-epson12

busybox-1.17.4

udhcp 0.9.8cvs20050124-5

ethtool-2.6.35

iptables 1.4.10

GNU LGPL

Dit printerproduct bevat programma's op basis van openbronsoftware waarop GNU Lesser General Public License versie 2 of hoger van toepassing is (“LGPL-programma's”).

De lijst met LGPL-programma's:

uclibc-0.9.32

libusb-1.0.8

zeroconf 0.6.1-1

iksemel-rev25

Apache-licentie

Dit printerproduct bevat programma's op basis van de openbronsoftware Bonjour waarop de Apache-licentie versie 2.0 van toepassing is (“Apache License Program”).

Bonjour-licentie

Dit printerproduct omvat de openbronsoftware Bonjour waarop de voorwaarden van de eigenaar van de auteursrechten voor Bonjour van toepassing zijn.

Net-SNMP-licentie

Dit printerproduct omvat de openbronsoftware Net-SNMP waarop de voorwaarden van de eigenaar van de auteursrechten voor Net-SNMP van toepassing zijn.

BSD-licentie (Licentie voor Berkeley Software Distribution)

Dit printerproduct bevat programma's op basis van de openbronsoftware busybox-1.17.4 waarop de BSD-licentie (Berkeley Software Distribution License) van toepassing is (“BSD-programma”).

Sun RPC-licentie

Dit printerproduct bevat programma's op basis van de openbronsoftware busybox-1.17.4 waarop de Sun RPC-licentie van toepassing is (“Sun RPC-programma”).

ncftp-licentie

Dit printerproduct omvat de openbronsoftware ncftp-3.2.4 waarop de voorwaarden van de eigenaar van de auteursrechten voor ncftp van toepassing zijn.

ZLIB-licentie

Dit printerproduct bevat de openbronsoftware zlib 1.2.7 waarop de voorwaarden van de eigenaar van de auteursrechten voor de ZLIB-licentie van toepassing zijn.

libpng-licentie

Dit printerproduct bevat de openbronsoftware libpng 1.4.12 waarop de voorwaarden van de eigenaar van de auteursrechten voor de libpng-licentie van toepassing zijn.

Versies van besturingssystemen

In deze handleiding worden de volgende afkortingen gebruikt.

Windows heeft betrekking op Windows 8.1, 8, 7, Vista, XP, Server 2012 R2, Server 2012, Server 2008 R2, Server 2008 en Server 2003.

- ❏ Windows 8.1 heeft betrekking op Windows 8.1, Windows 8.1 Pro en Windows 8.1 Enterprise.
- ❏ Windows 8 heeft betrekking op Windows 8, Windows 8 Pro en Windows 8 Enterprise.
- ❏ Windows 7 heeft betrekking op Windows 7 Home Basic, Windows 7 Home Premium, Windows 7 Professional, Windows 7 Enterprise en Windows 7 Ultimate.
- ❏ Windows Vista heeft betrekking op Windows Vista Home Basic Edition, Windows Vista Home Premium Edition, Windows Vista Business Edition, Windows Vista Enterprise Edition en Windows Vista Ultimate Edition.
- ❏ Windows XP heeft betrekking op Windows XP Professional x64 Edition en Windows XP Professional.
- ❏ Windows Server 2012 R2 heeft betrekking op Windows Server 2012 R2 Standard Edition en Windows Server 2012 R2 Essentials Edition.
- ❏ Windows Server 2012 heeft betrekking op Windows Server 2012 R2 Standard Edition en Windows Server 2012 Essentials Edition.
- ❏ Windows Server 2008 R2 heeft betrekking op Windows Server 2008 R2 Standard Edition en Windows Server 2008 R2 Enterprise Edition.
- ❏ Windows Server 2008 heeft betrekking op Windows Server 2008 Standard Edition en Windows Server 2008 Enterprise Edition.
- ❏ Windows Server 2003 heeft betrekking op Windows Server 2003 Standard Edition en Windows Server 2003 Enterprise Edition.

Index

2

2D-symbool....37

A

Afdrukken annuleren....53
Automatisch afscheuren....20

B

bedieningspaneel....57, 61
  knoppen....57
  lampjes....57
  paneel....57
Bidirectionele aanpassing....110

C

Clients
  met Windows 8.1, 8, 7, Vista, XP, Server 2012 R2, Server 2012, Server 2008 R2, Server 2008 of Server 2003....51
contact opnemen met Epson....71

D

De printer reinigen....113
De printer vervoeren....117
driver (printerdriver)....27

E

EPSON Status Monitor 3....27, 33
  instellen....34
  openen....36
Etiketten....22
  laden....22
  specificaties....96

F

foutindicatoren....61
functie Afscheuren....20
functie Nauwkeurig aanpassen
  afscheurpositie....23
  positie voor bovenkant formulier....24

I

Inkt
  inktcartridgestatus controleren....78
  lege cartridge vervangen....82
Inktcartridges
  artikelnummer....78

K

Kettingpapier
  laden....15
  specificaties....96
  verwijderen....21
klantenondersteuning....71
knoppen....57

L

lampjes....57

M

Medicijnzak
  specificaties....96

O

Opdrachtenlijst
  ESC/P....101

P

paneel....57

Papierspecificaties....96
Papierstoringen....69
printer
delen....46
Printerdriver
instellingen....30
instellingen voor Windows 8.1, 8, 7, Vista, XP, Server 2012 R2, Server 2012, Server 2008 R2, Server 2008 of Server 2003....30
openen vanuit Windows 8.1, 8, 7, Vista, XP, Server 2012 R2, Server 2012, Server 2008 R2, Server 2008 of Server 2003....28
verwijderen....54
Printkop
controleren....105
reinigen....108
uitlijnen....110
Printkop reinigen
Windows....108
Printkop uitlijnen....110
Probleemoplossing
papierstoringen....69
probleemoplossing
problemen met USB....68

R

Reinigen
printkop....108

S

Server
met Windows 8.1, 8, 7, Vista, XP, Server 2012 R2, Server 2012, Server 2008 R2, Server 2008 of Server 2003....47
Specificaties
elektronisch....95
mechanisch....88
omgeving....96
papier....96
standaards en goedkeuringen....104
tekentabellen....102
Spuitkanaaltjes controleren....105
Windows....106
Status Monitor 3....33
Statuspagina....111
Streepjescode....37

T

technische ondersteuning....71

U

USB-interfaces
problemen....68
USB-vervangingsservice....42

V

Verwijderen
kettingpapier....21
verwijderen
printersoftware....54

Z

Zoemer instellen....40